For user guides in multiple languages,
SCAN THE QR CODE
and enter your model number

User Manuals available in
Italian I German I Polish I Turkish I Dutch

PYLE
PyleUSA.com

Questions or Comments?
We are here to help!
Phone: 1.718.535.1800
PyleUSA.com/ContactUs

Visit Our Website
SCAN ME
PyleUSA.com

ENG

PYLE
PyleUSA.com



PPHP1979 - PPHP1979BG

Portable BT PA and Karaoke Speaker System

USER GUIDE

READ ALL INSTRUCTIONS CAREFULLY BEFORE USING THIS PRODUCT.
RETAIN THIS OWNER'S MANUAL FOR FUTURE REFERENCE.

Features:

- True Wireless Stereo System
- Rugged, Molded Cabinet Design
- High-Quality Audio Output for Powerful and Clear Sound
- Karaoke Function with Adjustable Microphone Volume Control
- Multiple Input Options Including Bluetooth, USB/ SD, Audio Input, 6.5mm Microphone Input, and FM Radio
- Bluetooth for Wireless Streaming
- Long-Lasting Built-in Rechargeable Battery
- 6.5mm Microphone input
- Microphone Echo, Bass, and Treble Control Function
- User-Friendly Controls for Volume and Playback
- Auto Mic Priority for Clear Vocals
- Dynamic LED Lights Synced with Music
- Ideal for Parties, Karaoke Nights, and Outdoor Events
- Audio Input: Connect and Stream External Device Audio
- Equipped with Protective Speaker Grill
- Supports Multiple Music Streaming Apps
- LED Display for Clear Visibility of Settings
- Sturdy Handle for Easy Transportation
- Suitable for Indoor/Outdoor Use

Bluetooth Wireless Streaming:

- Built-in Bluetooth Receiver for Wireless Music Streaming
- Easy and Quick Pairing Setup
- Works with Today's Latest Devices (Smartphones, Tablets, Laptops, Computers, etc.)
- Bluetooth Network Name: PYLEUSA
- Bluetooth Version: 5.0
- Wireless Range: 50 ft. (15.24 meters)

What's in the Box:

- Portable PA Speaker System
- Power Adapter
- Remote Control
- Speaker Bag (***for PPHP1979BG model only***)



Technical Specs:

- Construction Material: PP + Iron Grill
- Recommended Power Output: 160W
- RMS Power: 40W
- Sound System: 12" -inches Woofer + 1"- inch Tweeter (30.5 cm Woofer + 2.54cm Tweeter)
- Impedance: 4 Ohm
- USB Interface Type: 2.0
- Digital Audio File Support: MP3, MWA, FLAC, WAV, APE
- Maximum USB Flash Support: 64G
- Remote Control Battery Operated, Requires AAA x 2 Batteries, (Not included)
- Battery Type: 7.4V/ 3600mAh, 26.64Wh Lithium Battery
- Battery Working Time: 2-8 hours (Vary with volume)
- Battery Construction Material: 18650 (4) Battery Cell
- **PPHP1979 Item Weight:** 13.2 lbs. | 6 kg
  PPHP1979BG Item Weight: 15.4 lbs. | 7 kg
- Power Supply: DC 9V
- **Product Dimension (L x W x H)**
  PPHP1979: 13" x 11.8" x 23.2" –inches | 33 cm x 30 cm x 59 cm
  PPHP1979BG: 15" x 11.8" x 24.4" –inches | 38 cm x 30 cm x 62 cm

IC warning

- English:
This device complies with Industry Canada licence-exempt RSS standard(s).
Operation is subject to the following two conditions:
(1) This device may not cause interference, and (2) This device must accept any interference, including interference that may cause undesired operation of the device.

California Prop 65 Warning

⚠WARNING:
This product contains "Lead and lead compounds" which is known to the state of California to cause cancer birth defects and other reproductive harm. Do not ingest.
For more info go to: www.P65warnings.ca.gov

Sound Around INC
Model:**PPHP1979 - PPHP1979BG**

IC:27336-1979BG
HVIN: PPHP1979 / PPHP1979BG

THIS DEVICE COMPLIES WITH PART 15 OF THE FCC RULES. OPERATION IS SUBJECT TO THE FOLLOWING TWO CONDITIONS.
(1) THIS DEVICE MAY NOT CAUSE HARMFUL INTERFERENCE, AND
(2) THIS DEVICE MUST ACCEPT ANY INTERFERENCE RECEIVED, INCLUDING INTERFERENCE THAT MAY CAUSE UNDESIRED OPERATION.

FCC INFORMATION

WARNING:
Changes or modifications not expressly approved by the party responsible for compliance could void the user's authority to operate the equipment.

NOTE: This equipment has been tested and found to comply with the limits for a Class B digital device, pursuant to Part 15 of the FCC Rules. These limits are designed to provide reasonable protection against harmful interference in a residential installation. This unit generates, uses, and can radiate radio frequency energy, and if not installed and used in accordance with the instructions, may cause harmful interference to radio communications. However, there is no guarantee that interference will not occur in a particular installation. If this equipment does cause harmful interference to radio or television reception, which can be determined by turning the equipment off and on, the user is encouraged to try and correct the interference by one or more of the following measures:

- Reorient or relocate the receiving antenna.
- Increase the separation between the equipment and receiver.
- Connect the equipment to an outlet on a circuit different from that to which the receiver is connected.
- Consult the dealer or an experienced radio/TV technician for help.

This device complies with Part 15 of the FCC Rules. Operation is subject to the following two conditions:

1. This device may not cause harmful interference.
2. This device must accept any interference received, including interference that may cause undesired operation.

WARNING



DO NOT place objects on top of the device, as objects may scratch the device.



DO NOT expose the device to dirty or dusty environments.



DO NOT insert any foreign objects into the device.



DO NOT expose the device to strong magnetic or electrical fields.



DO NOT use the device in the rain.



Please check with your local authority or retailer for proper disposal of electronic products.



DO NOT disassemble the device.
Only a certified service technician should perform repair.



The device has apertures to disperse heat.
DO NOT block the device ventilation; the device may become hot and malfunction as a result.

Illegal operation may cause personal injury, which could be fatal, and may cause damage to property.

CONTROL BOARD FUNCTIONS

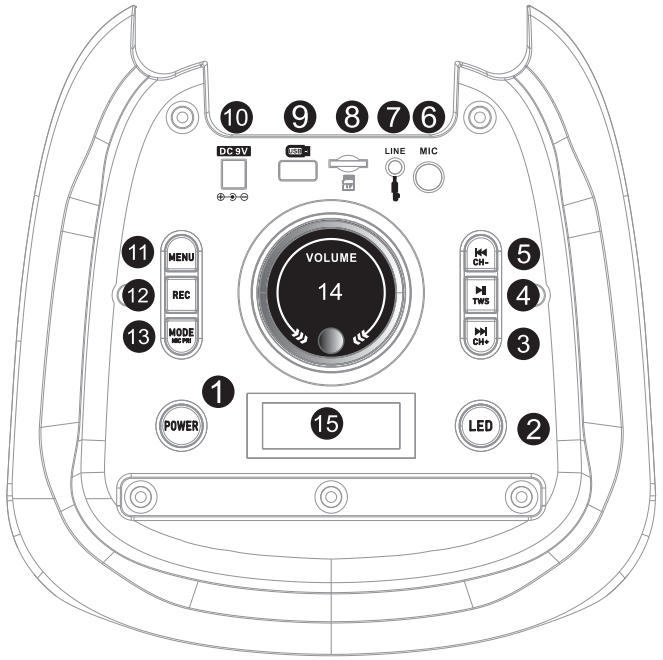

1. Press and hold to turn on/off.
2. Short press to turn on LED light and switch LED light modes.
   Press and hold to turn off LED light.
3. Next song. Press and hold to fast forward.
4. Short press to play/pause. Press and hold for TWS function.
5. Previous song. Press and hold to fast rewind.
6. Microphone socket.
7. 3.5mm AUX socket.
8. Micro SD card socket.
9. USB port.
10. DC 9V socket.
11. Short press to select Treble/Bass/Mic Volume/Mic Echo, and then rotate the main volume knob to adjust.
12. Press and hold to start recording. Short press to play the recording.
13. Short press mode to select Bluetooth/USB/Micro SD/AUX/FM.
    Press and hold for microphone priority.
14. Main volume adjustment. Treble/Bass/Mic Volume/Mic Echo adjustment after short pressing the menu button to select the corresponding function.
15. Display screen.

REMOTE CONTROL FUNCTIONS

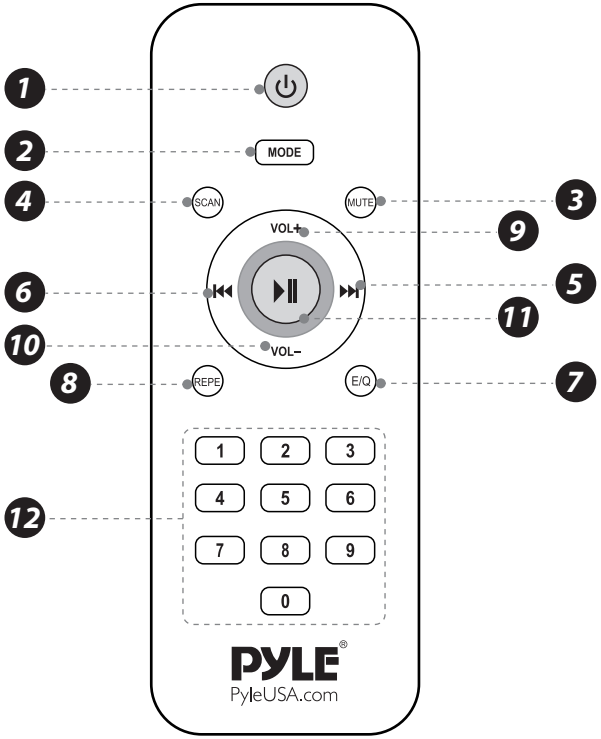

1. **Power:** Used to turn on/off the MP3 player power.
2. **MODE:** Used to switch between AUX/USB/BT/Radio.
3. **Mute button**
4. Short press to switch to USB mode. In FM mode, press and hold to automatically search for and save radio stations.
5. **USB/SD mode:** Next song / press and hold for fast forward.
   FM mode: Short press to select the next saved radio station/press and hold to fast forward frequency to search for a station.
6. **USB/SD mode:** Previous song / press and hold for fast backward.
   FM mode: Short press to select the previous saved radio station/press and hold for fast backward frequency to search for a station.
7. **EQ solution**
8. **Repeat song**
9. **Increase volume**
10. **Decrease volume**
11. **Play/Pause:** In FM mode, press to select a saved radio station.
12. Choose song number directly/In FM mode, choose FM frequency directly.

TROUBLESHOOTING

Fault	Possible Cause	Solution
No sound	1. No input sound source. 2. Volume is too low.	1. Use a better music signal. 2. Adjust volume.
Distortion of sound	1. Volume too high. 2. Speaker may be damaged.	1. Turn down the volume. 2. If the speaker is damaged, repair or replace it.
Karaoke does not work	1. Microphone plug is not fully inserted. 2. Microphone switch is not on. 3. Microphone volume knob is at the lowest position.	1. Plug the microphone properly into the socket. 2. Turn on the microphon switch. 3. Adjust microphone volume properly.
MP3 does not play	1. The audio format in the USB is incorrect. 2. Improper operation has caused a process disorder. 3. USB disc is disconnected.	1. Convert the audio format into MP3 format. 2. Reboot the machine. 3. Reconnect the USB disc.

Register Product

Thank you for choosing PyleUSA. By registering your product, you ensure that you receive the full benefits of our exclusive warranty and personalized customer support.

Complete the form to access expert support and to keep your PyleUSA purchase in perfect condition.

For user guides in multiple languages,
SCAN THE QR CODE
and enter your model number

User Manuals available in
Italian I German I Polish I Turkish I Dutch

PYLE
PyleUSA.com

Preguntas o comentarios?
¡Estamos aquí para ayudar!
Phone: 1.718.535.1800
PyleUSA.com/ContactUs

Visite nuestro sitio web
ESCANÉAME
PyleUSA.com

SPA

PYLE
PyleUSA.com



PPHP1979 - PPHP1979BG

Sistema de altavoces portátil Bluetooth PA y karaoke

MANUAL DEL USUARIO

LEA TODAS LAS INSTRUCCIONES CON CUIDADO ANTES DE UTILIZAR ESTE PRODUCTO.
CONSERVE ESTE MANUAL DEL USUARIO, PARA FUTURAS REFERENCIAS.T

Características:

- Sistema estéreo verdaderamente inalámbrico
- Carcasa resistente y moldeada
- Salida de audio de alta calidad, para un sonido potente y claro
- Función de karaoke con control de volumen del micrófono ajustable
- Múltiples opciones de entrada, incluyendo Bluetooth, USB/SD, entrada de audio, 6.5 mm, entrada de micrófono y radio FM
- Bluetooth para transmisión inalámbrica
- Batería recargable integrada de larga duración
- Entrada de micrófono de 6.5 mm
- Función de control de eco, graves y agudos del micrófono
- Controles fáciles de usar, para el volumen y la reproducción
- Prioridad automática del micrófono, para una reproducción de voces claras
- Luces LED dinámicas sincronizadas con la música
- Ideal para fiestas, noches de karaoke y eventos al aire libre
- Entrada de audio: Conecte y transmita audio desde dispositivos externos
- Equipado con rejilla protectora para el altavoz
- Compatible con varias aplicaciones de transmisión de música
- Pantalla LED para una clara visibilidad de la configuración
- Asa resistente para un fácil transporte
- Apto para uso en interiores y exteriores

Transmisión inalámbrica por Bluetooth:

- Receptor Bluetooth integrado, para transmisión inalámbrica de música
- Configuración de emparejamiento fácil y rápido
- Funciona con dispositivos modernos (smartphones, tablets, ordenadores (computadores) portátiles, computadores, etc.)
- Nombre de la red Bluetooth: PYLEUSA
- Versión Bluetooth: 5.0
- Alcance inalámbrico: Hasta 15 m (50 pies)



Qué hay en la caja:

- Sistema de altavoces PA portátil
- Adaptador de corriente
- Control remoto
- Bolsa para altavoces (incluida sólo para el modelo PPHP1979BG)

Especificaciones técnicas:

- Material de fabricación: PP + rejilla de hierro
- Potencia de salida recomendada: 160 W
- Potencia RMS: 40 W
- Sistema de sonido: Woofer de 12" pulgadas + Tweeter de 1 pulgada (Woofer de 30.5 cm + Tweeter de 2.54cm)
- Impedancia: 4 ohmios
- Tipo de interfaz USB: 2.0
- Compatible con archivos de audio digital: MP3, WMA, FLAC, WAV, APE
- Memoria USB flash máxima admitida: 64 GB
- Control remoto funciona por pila (batería), requiere 2 pilas (baterías) AAA (no incluidas)
- Tipo de pila (batería): Batería de Litio de 7.4 V / 3600 mAh, 26,64 Wh
- Tiempo de funcionamiento de la pila (batería): 2-8 horas (dependiendo del volumen)
- Material de fabricación de pila (batería): 18650 (4) celdas de pilas (baterías)
- **PPHP1979 peso del artículo:** 13.2 lbs (6 kg)
  PPHP1979BG peso del artículo: 15.4 lbs (7 kg)
- Fuente de alimentación: CC (DC) 9 V
- Dimensiones del producto (Largo x ancho x Alto):
  PPHP1979: 33 cm x 30 cm x 59 cm (13" x 11.8" x 23.2")
  PPHP1979BG: 38 cm x 30 cm x 62 cm (15" x 11.8" x 24.4")

Advertencia IC

Este dispositivo cumple con las normas RSS exentas de licencia de Industry Canada.
Su funcionamiento está sujeto a las siguientes dos condiciones:
1. El dispositivo no debe causar interferencias.
2. El dispositivo debe aceptar cualquier interferencia recibida, incluyendo aquellas interferencias que puedan provocar un funcionamiento indeseado del dispositivo.

Este equipo cumple con los límites de exposición a la radiación establecidos por la IC RSS-102, para un entorno no controlado.
Este equipo debe ser instalado y utilizado con una distancia mínima de 20 cm entre la fuente de radiación y

Advertencia de la Prop 65 de California

⚠**ADVERTENCIA:**
Este producto contiene "plomo y compuestos de plomo", conocidos en el Estado de California por causar cáncer, defectos de nacimiento y otros daños reproductivos. No ingerir.
Para obtener más información, visite:
www.P65warnings.ca.gov

Sound Around INC
Modelo:PPHP1979 - PPHP1979BG

IC:27336-1979BG
HVIN: PPHP1979 / PPHP1979BG

ESTE DISPOSITIVO CUMPLE CON LA PARTE 15 DE LAS NORMAS DE LA FCC. SU FUNCIONAMIENTO ESTÁ SUJETO A LAS SIGUIENTE DOS CONDICIONES: (1) ESTE DISPOSITIVO NO DEBE CAUSAR INTERFERENCIAS PERJUDICIALES, Y (2) ESTE DISPOSITIVO DEBE ACEPTAR CUALQUIER INTERFERENCIA RECIBIDA, INCLUYENDO INTERFERENCIA QUE PUEDA CAUSAR UN FUNCIONAMIENTO INDESEADO DEL DISPOSITIVO.

Información de la FCC

ADVERTENCIA:

Los cambios o modificaciones no expresamente aprobados por la parte responsable del cumplimiento podrían anular la autoridad del usuario para utilizar el equipo.

NOTA: Este equipo ha sido probado y cumple con los límites establecidos para los dispositivos digitales de Clase B, de conformidad con la Parte 15 de las normas de la FCC. Estos límites están diseñados para proporcionar una protección razonable contra interferencias perjudiciales en una instalación residencial. Esta unidad genera, utiliza y puede irradiar energía de radiofrecuencia y, si no se instala y utiliza de acuerdo con las instrucciones, puede causar interferencias perjudiciales a las comunicaciones por radio. Sin embargo, no hay garantía de que no se produzcan interferencias en una instalación concreta. Si este equipo causa interferencias perjudiciales en la recepción de radio o televisión, lo cual puede determinarse encendiendo y apagando el equipo, se recomienda al usuario que intente corregir la interferencia tomando una o varias de las siguientes medidas:

- Reorientar o reubicar la antena receptora.
- Aumentar la separación entre el equipo y el receptor.
- Conectar el equipo a un tomacorriente en un circuito diferente al que está conectado el receptor.
- Consulte al distribuidor o a un técnico experto en radiodifusión.

Este dispositivo cumple con la Parte 15 de las normas de la FCC. Su funcionamiento está sujeto a las siguientes dos condiciones:

1. El dispositivo no debe causar interferencias perjudiciales.
2. El dispositivo debe aceptar cualquier interferencia recibida, incluyendo aquellas que puedan causar un funcionamiento no deseado.

ADVERTENCIA



NO coloque objetos sobre el dispositivo; ya que los objetos pueden rayar el dispositivo.



NO exponga el dispositivo a entornos sucios o polvorientos.



NO introduzca ningún objeto extraño en el dispositivo.



NO exponga el dispositivo a campos magnéticos o campos eléctricos intensos.



NO utilice el dispositivo bajo la lluvia.



Por favor consulte con las autoridades locales o con los distribuidores sobre la eliminación adecuada de los productos electrónicos.



NO desmonte el dispositivo. Las reparaciones sólo deben ser realizadas por un técnico certificado.



El dispositivo tiene aberturas, para dispersar el calor.
NO obstruya la ventilación del dispositivo; ya que el dispositivo podría sobrecalentarse y como resultado funcionar mal.

Un funcionamiento incorrecto puede causar lesiones personales, las cuales pueden ser mortales y puede causar daños materiales.

FUNCIONES DE LA TARJETA DE CONTROL

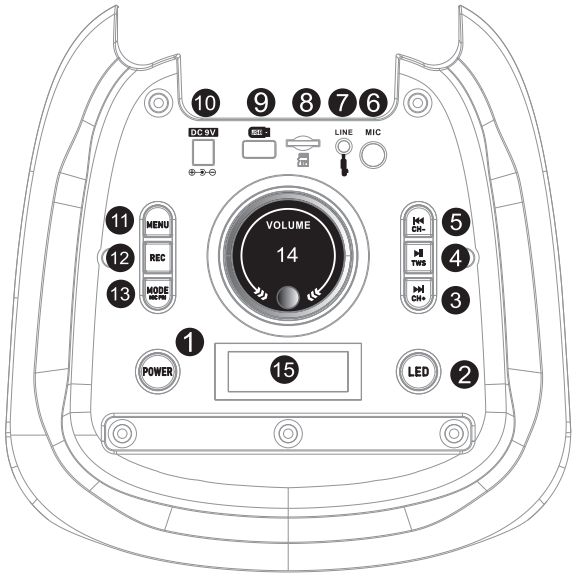

1. Mantenga pulsado para Encender/Apagar.
2. Pulse brevemente para encender la luz LED y cambiar los modos de ilumi nación LED.
   Mantenga pulsado para apagar la luz LED.
3. Siguiente canción. Mantenga pulsado para avanzar rápidamente.
4. Pulse brevemente para Reproducir/Pausar.
   Mantenga pulsado para la función TWS.
5. Canción anterior. Mantenga pulsado para retroceder rápidamente.
6. Conexión del micrófono.
7. Conexión AUX de 3.5 mm.
8. Ranura para tarjeta Micro SD.
9. Puerto USB.
10. Conexión DC 9V.
11. Pulse brevemente para seleccionar Agudos/Graves/Volumen del micró fono/Eco del micrófono, y luego gire el botón de volumen principal para ajustar.
12. Mantenga pulsado para iniciar la grabación.
    Pulse brevemente para reproducir la grabación.
13. Pulse brevemente Modo, para seleccionar Bluetooth/USB/Micro SD/AUX/FM.
    Mantenga pulsado para activar la prioridad del micrófono.
14. Ajuste el volumen principal. Ajuste Agudos/Graves/Volumen del micró fono/Eco del micrófono, después pulse brevemente el botón de menú para seleccionar la función correspondiente.
15. Pantalla

FUNCIONES DEL CONTROL REMOTO

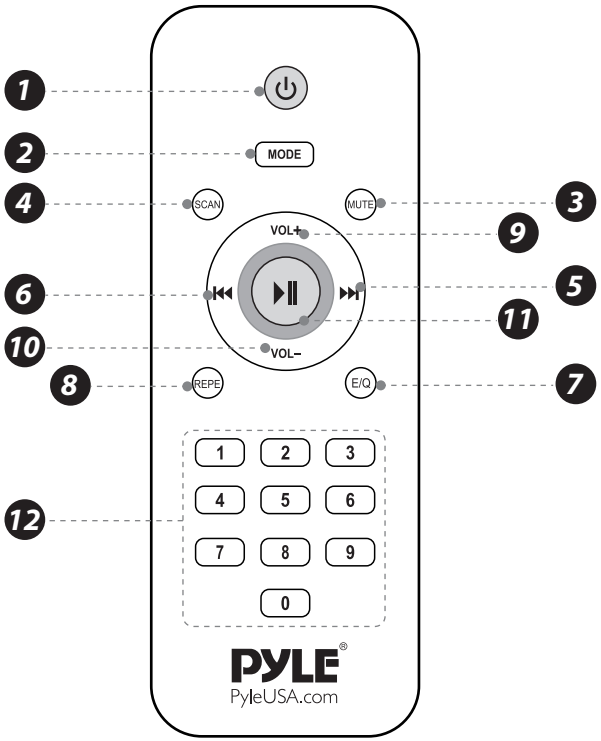

1. **Encendido:** Utilizado para encender/apagar el reproductor de MP3.
2. **MODO:** Utilizado para cambiar entre AUX/USB/BT/Radio.
3. **Botón Silencio**
4. Pulse brevemente para cambiar al modo USB. En modo FM, mantenga pulsado para buscar y guardar automáticamente las emisoras de radio.
5. **Modo USB/SD:** Siguiente canción/ mantenga pulsado para avanzar rápidamente.
   Modo FM: Pulse brevemente para seleccionar la siguiente emisora de radio guarda da / mantenga pulsado para avanzar rápidamente en la búsqueda de una emisora.
6. **Modo USB/SD:** Canción anterior / mantenga pulsado para retroceder rápidamente.
   Modo FM: Pulse brevemente para seleccionar la emisora de radio guardada anterior / mantenga pulsado para retroceder rápidamente en la búsqueda de una emisora.
7. **Solución de ecualización (EQ)**
8. **Repetir canción**
9. **Subir el volumen**
10. **Bajar el volumen**
11. **Reproducir/Pausar:** En modo FM, pulse para seleccionar una emisora de radio guardada.
12. Seleccionar directamente el número de la canción / En modo FM, seleccione directamente la frecuencia FM.

SOLUCIÓN DE PROBLEMAS

Falla	Posible causa	Solución
No hay sonido	1. No hay fuente de sonido de entrada. 2. El volumen está demasiado bajo.	1. Utilice una señal musical mejor. 2. Ajuste el volumen.
Distorsión del sonido	1. El volumen está demasiado alto 2. El altavoz podría estar dañado	1. Baje el volumen. 2. Si el altavoz está dañado, repárelo o reemplácelo.
El karaoke no funciona	1. El enchufe del micrófono no está completamente insertado. 2. El interruptor del micrófono no está encendido. 3. La perilla de volumen del micrófono está en la posición más baja.	1. Conecte el micrófono correctamente al tomacorriente. 2. Encienda el interruptor del micrófono. 3. Ajuste el volumen del micrófono correctamente.
El MP3 no se reproduce	1. El formato de audio en la USB es incorrecto. 2. Un funcionamiento incorrecto ha causado un trastorno del proceso. 3. El disco USB está desconectado.	1. Convierta el formato de audio al formato MP3. 2. Reinicie la máquina. 3. Vuelva a conectar el disco USB.

Registro del producto

Gracias por elegir PyleUSA. Al registrar su producto, se asegura de recibir todos los beneficios de nuestra garantía exclusiva y nuestro servicio de atención al cliente personalizado.

Complete el formulario, para acceder a la asistencia profesional y mantener su compra de PyleUSA en perfecto estado de funcionamiento.

For user guides in multiple languages,
SCAN THE QR CODE
and enter your model number

User Manuals available in
Italian I German I Polish I Turkish I Dutch

PYLE
PyleUSA.com

Questions ou commentaires?
Nous sommes ici pour aider!
Phone: 1.718.535.1800
PyleUSA.com/ContactUs

Visitez notre site Internet

SCANNE MOI
PyleUSA.com

FRE

PYLE
PyleUSA.com



PPHP1979 - PPHP1979BG

Système de sonorisation portable BT et karaoké

GUIDE DE L'UTILISATEUR

LIRE ATTENTIVEMENT TOUTES LES INSTRUCTIONS AVANT D'UTILISER CE PRODUIT.
CONSERVEZ CE MANUEL POUR RÉFÉRENCE FUTURE.

Caractéristiques :

- Système True Wireless Stereo (TWS)
- Conception robuste avec boîtier moulé
- Sortie audio haute qualité pour un son puissant et clair
- Fonction karaoké avec réglage du volume du microphone
- Multiples options d'entrée, y compris Bluetooth, USB/SD, entrée audio, entrée microphone 6,5 mm et radio FM
- Bluetooth pour le streaming sans fil
- Batterie rechargeable intégrée longue durée
- Entrée microphone 6,5 mm
- Réglage des effets microphone, y compris écho, basses et aigus
- Commandes utilisateur intuitives pour le volume et la lecture
- Priorité automatique du microphone pour des voix claires
- Éclairage LED dynamique synchronisé avec la musique
- Idéal pour les fêtes, soirées karaoké et événements en extérieur
- Entrée audio permettant la connexion d'appareils externes
- Grille de protection du haut-parleur
- Compatible avec plusieurs applications de streaming musical
- Écran LED pour une meilleure visibilité des réglages
- Poignée robuste pour un transport facile
- Convient pour une utilisation intérieure et extérieure

Streaming sans fil Bluetooth :

- Récepteur Bluetooth intégré pour un streaming audio sans fil
- Configuration rapide et facile pour l'appairage
- Compatible avec les appareils récents (smartphones, tablettes, ordinateurs portables, PC, etc.)
- Nom du réseau Bluetooth : PYLEUSA
- Version Bluetooth : 5.0
- Portée sans fil : 15 mètres (50 pi)



Contenu de la boîte :

- Système de sonorisation portable
- Adaptateur secteur
- Télécommande
- Sac de transport *(uniquement pour le modèle PPHP1979BG)*

Spécifications techniques :

- Matériau de construction : PP + Grille en fer
- Puissance de sortie recommandée : 160W
- Puissance RMS : 40W
- Système audio : Woofer de 12" + Tweeter de 1" (30.5 cm + Tweeter de 2.54cm)
- Impédance : 4 Ohms
- Type d'interface USB : 2.0
- Formats de fichiers audio numériques pris en charge : MP3, MWA, FLAC, WAV, APE
- Support maximum pour clé USB : 64 Go
- Télécommande alimentée par batterie, nécessite 2 piles AAA (non incluses)
- Type de batterie : Lithium 7,4V / 3600mAh, 26,64Wh
- Temps de fonctionnement de la batterie : 2-8 heures (varie en fonction du volume)
- Matériau de construction de la batterie : Cellules de batterie 18650 (4)
- **Poids de l'article PPHP1979** : 13,2 lbs | (6 kg)
- **Poids de l'article PPHP1979BG** : 15,4 lbs | (7 kg)
- Alimentation : DC 9V
- Dimensions du produit (L x l x H)
  PPHP1979 : 13" x 11,8" x 23,2" | 33 cm x 30 cm x 59 cm
  PPHP1979BG : 15" x 11,8" x 24,4" | 38 cm x 30 cm x 62 cm

IC warning

- French:
L'émetteur/récepteur exempt de licence contenu dans le présent appareil est conforme aux CNR d'Innovation, Sciences et Développement économique Canada applicables aux appareils radio exempts de licence.
L'exploitation est autorisée aux deux conditions suivantes:
(1) L'appareil ne doit pas produire de brouillage; (2)L'appareil doit accepter tout brouillage radioélectrique subi, même si le brouillage est susceptible d'en compromettre le fonctionnement.

This equipment complies with IC RSS-102 radiation exposure limits set forth for an uncontrolled environment. This equipment should be installed and operated with minimum distance 20cm between the radiator & your body.

Cet équipement est conforme aux limites d'exposition aux rayonnements IC établies pour un environnement non contrôlé. Cet équipement doit être installé et utilisé avec un minimum de 20cm de distance entre la source

Avertissement de la Proposition 65 de Californie
⚠AVERTISSEMENT :
Ce produit contient du plomb et des composés de plomb, substances reconnues par l'État de Californie comme causant le cancer, des malformations congénitales ou d'autres troubles de la reproduction. Ne pas ingérer.

Sound Around INC
Modèle:PPHP1979 - PPHP1979BG

IC:27336-1979BG
HVIN: PPHP1979 / PPHP1979BG

CET APPAREIL EST CONFORME À LA PARTIE 15 DES RÈGLES DE LA FCC. SON FONCTIONNEMENT EST SOUMIS AUX DEUX CONDITIONS SUIVANTES :
(1) CET APPAREIL NE DOIT PAS CAUSER D'INTERFÉRENCES NUISIBLES ;
(2) CET APPAREIL DOIT ACCEPTER TOUTE INTERFÉRENCE REÇUE, Y COMPRIS LES INTERFÉRENCES POUVANT ENTRAÎNER UN FONCTIONNEMENT I NDÉSIRABLE.

AVERTISSEMENT D'INFORMATION FCC :

REMARQUE :

Les changements ou modifications non expressément approuvés par la partie responsable de la conformité peuvent annuler l'autorité de l'utilisateur à faire fonctionner l'équipement.

NOTE: Ce matériel a été testé et trouvé conforme aux limites d'un appareil numérique de classe B, conformément à la partie 15 des règles FCC. Ces limites sont conçues pour fournir une protection raisonnable contre les interférences nuisibles dans une installation résidentielle. Cet appareil génère, utilise et peut émettre de l'énergie radiofréquence, et si l'installation et l'utilisation ne sont pas conformes aux instructions, il peut causer des interférences nuisibles aux communications radio. Cependant, il n'y a aucune garantie que des interférences ne se produiront pas dans une installation particulière. Si cet appareil cause des interférences nuisibles à la réception radio ou télévisée, ce qui peut être déterminé en éteignant et rallumant l'appareil, l'utilisateur est encouragé à essayer de corriger l'interférence par l'une ou plusieurs des mesures suivantes :

Réorienter ou déplacer l'antenne de réception.
Augmenter la distance entre l'équipement et le récepteur.
Connecter l'équipement à une prise sur un circuit différent de celui auquel le récepteur est connecté.
Consulter le revendeur ou un technicien radio/télévision expérimenté pour obtenir de l'aide.

Cet appareil est conforme à la partie 15 des règles FCC.

Cet appareil est conforme à la partie 15 des règles FCC. Son fonctionnement est soumis aux deux conditions suivantes :

1. Cet appareil ne doit pas provoquer d'interférences nuisibles.
2. Cet appareil doit accepter toute interférence reçue, y compris les interférences pouvant causer un fonctionnement indésirable.

AVERTISSEMENT :



NE PAS placer des objets sur le dessus de l'appareil, car cela pourrait rayer l'appareil.



NE PAS exposer l'appareil à des environnements sales ou poussiéreux.



NE PAS insérer d'objets étrangers dans l'appareil.



NE PAS exposer l'appareil à des champs magnétiques ou électriques forts.



NE PAS utiliser l'appareil sous la pluie.



Veuillez consulter votre autorité locale ou votre revendeur pour la mise au rebut correcte des produits électroniques.



NE PAS démonter l'appareil.
Seul un technicien certifié doit effectuer des réparations.



L'appareil possède des ouvertures pour disperser la chaleur.
NE PAS bloquer la ventilation de l'appareil ; l'appareil pourrait devenir chaud et dysfonctionner.

Une utilisation illégale peut causer des blessures corporelles, pouvant être fatales, et entraîner des dommages matériels.

Fonctions du panneau de contrôle

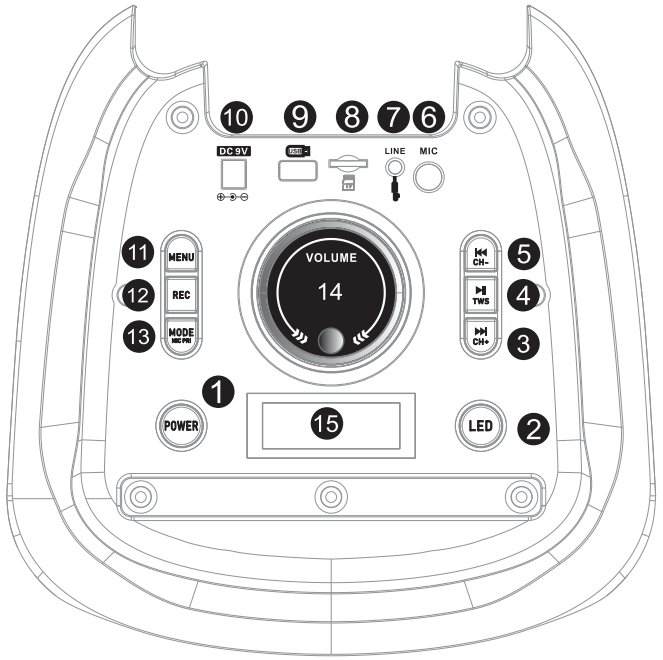

1. Appuyez et maintenez enfoncé pour allumer/éteindre.
2. Appuyez brièvement pour allumer la lumière LED et changer de mode LED. Appuyez et maintenez pour éteindre la lumière LED.
3. Chanson suivante. Appuyez et maintenez pour avancer rapidement.
4. Appuyez brièvement pour jouer/pause. Appuyez et maintenez pour la fonction TWS.
5. Chanson précédente. Appuyez et maintenez pour rembobiner rapidement.
6. Prise pour microphone.
7. Prise AUX 3,5 mm.
8. Prise pour carte Micro SD.
9. Port USB.
10. Prise DC 9V.
11. Appuyez brièvement pour sélectionner les réglages Treble/Bass/Volume Micro/Echo Micro, puis faites tourner le bouton principal pour ajuster.
12. Appuyez et maintenez pour commencer l'enregistrement. Appuyez brièvement pour lire l'enregistrement.
13. Appuyez brièvement sur le bouton de mode pour sélectionner Bluetooth/USB/Micro SD/AUX/FM. Appuyez et maintenez pour activer la priorité du microphone.
14. Réglage du volume principal. Réglage de Treble/Bass/Volume Micro/Echo Micro après avoir appuyé brièvement sur le bouton du menu pour sélectionner la fonction correspondante.
15. Écran d'affichage.

Fonctions de la télécommande

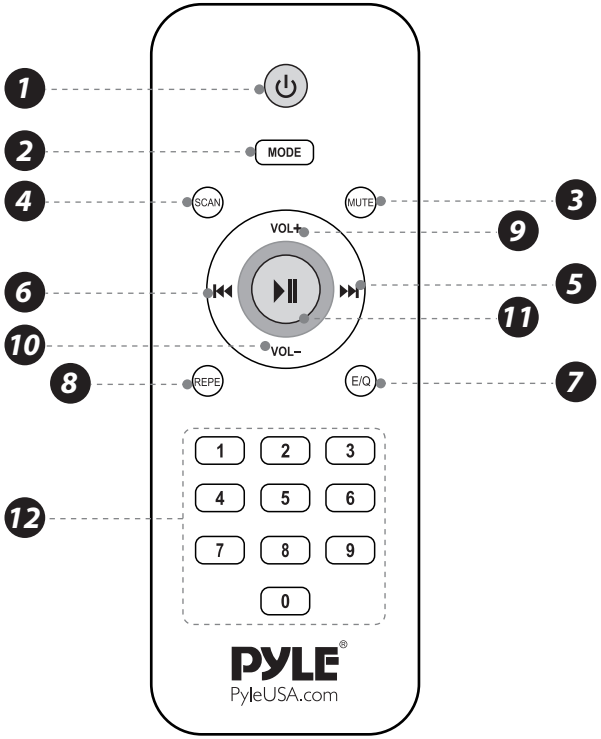

1. **Power :** Utilisé pour allumer/éteindre l'alimentation du lecteur MP3.
2. **MODE :** Utilisé pour passer entre AUX/USB/BT/Rádio.
3. **Bouton Mute**
4. Appuyez brièvement pour passer en mode USB. En mode FM, appuyez et maintenez pour rechercher automatiquement et enregistrer les stations de radio.
5. **Mode USB/SD :** Chanson suivante / appuyez et maintenez pour avancer rapidement. **En mode FM :** Appuyez brièvement pour sélectionner la station de radio enregistrée suivante / appuyez et maintenez pour avancer rapidement la fréquence afin de rechercher une station.
6. **Mode USB/SD :** Chanson précédente / appuyez et maintenez pour reculer rapide ment. **En mode FM :** Appuyez brièvement pour sélectionner la station de radio enregistrée précédente / appuyez et maintenez pour reculer rapidement la fréquence afin de rechercher une station.
7. **Solution d'égalisation EQ**
8. **Répéter chanson**
9. **Augmenter le volume**
10. **Diminuer le volume**
11. **Play/Pause :** En mode FM, appuyez pour sélectionner une station de radio enregis trée.
12. Choisir directement le numéro de la chanson / En mode FM, choisissez directement la fréquence FM.

DÉPANNAGE

Panne	Cause probable	Solution
Pas de son	1. Source sonore d'entrée absente 2. Le volume est trop bas	1. Utilisez un meilleur signal musical 2. Ajustez le volume
Distorsion du son	1. Volume trop élevé 2. Le haut-parleur peut être endommagé	1. Baissez le volume 2. Si le haut-parleur est endommagé, faites-le réparer ou remplacer
Le karaoké ne fonctionne pas	1. La prise du microphone n'est pas complètement insérée 2. L'interrupteur du microphone n'est pas allumé 3. Le bouton du volume du microphone est réglé à la position minimale	1. Branchez correctement le microphone dans la prise 2. Allumez l'interrupteur du microphone 3. Ajustez correctement le volume du microphone
MP3 ne se lit pas	1. Le format audio sur la clé USB est incorrect 2. Une mauvaise manipulation a causé un dysfonctionnement du processus 3. La clé USB est déconnectée	1. Convertissez le format audio en format MP3 2. Redémarrez l'appareil 3. Reconnectez la clé USB

Enregistrement du produit

Merci d'avoir choisi PyleUSA. En enregistrant votre produit, vous bénéficiez pleinement de notre garantie exclusive ainsi que d'un service client personnalisé. Remplissez le formulaire pour accéder à l'assistance d'experts et assurer la longévité de votre achat PyleUSA.

PYLE

PyleUSA.com

Visita il nostro sito web

SCAN ME

PyleUSA.com

ITA

PYLE

PyleUSA.com



PPHP1979 - PPHP1979BG

Sistema di altoparlanti portatile BT PA e karaoke

MANUALE D'USO

Domande o commenti?

Siamo qui per aiutarvi!

Telefono: 1.718.535.1800

PyleUSA.com/ContactUs

LEGGERE ATTENTAMENTE TUTTE LE ISTRUZIONI PRIMA DI UTILIZZARE QUESTO PRODOTTO. CONSERVARE QUESTO MANUALE PER RIFERIMENTI FUTURI.



Funzioni:

- Sistema True Wireless Stereo
- Alloggiamento robusto e stampato
- Uscita audio di alta qualità per un suono potente e chiaro
- Funzione karaoke con volume del microfono regolabile
- Opzioni di ingresso versatili: Bluetooth, USB/SD, ingresso audio, 6,5 mm, ingresso microfono,
- radio FM
- Bluetooth per lo streaming wireless
- Batteria ricaricabile integrata di lunga durata
- Controllo dell'eco del microfono, dei bassi e degli acuti
- Controlli di facile utilizzo per il volume e la riproduzione
- Priorità automatica del microfono per una riproduzione chiara della voce
- Luci LED dinamiche sincronizzate con la musica
- Ideale per feste, serate karaoke ed eventi all'aperto
- Ingresso audio per lo streaming di dispositivi esterni
- Griglia di protezione per l'altoparlante
- Supporta diverse app di streaming musicale
- Display a LED per una chiara visibilità delle impostazioni
- Robusta maniglia per un facile trasporto
- Adatto per uso interno ed esterno

Streaming Bluetooth senza fili:

- Ricevitore Bluetooth integrato per lo streaming musicale wireless
- Accoppiamento facile e veloce
- Compatibile con i moderni dispositivi (smartphone, tablet, laptop, computer, ecc.)
- Nome della rete Bluetooth: PYLEUSA
- Versione Bluetooth: 5.0
- Portata wireless: fino a 15 m (50 piedi)

Contenuto della fornitura:

- Sistema di altoparlanti PA portatile
- Adattatore di rete
- Telecomando
- Borsa per diffusori (inclusa solo nel modello PPHP1979BG)

Dati tecnici:

- Materiale: PP + griglia in ferro
- Potenza consigliata: 160 W
- Potenza RMS: 40 W
- Sistema acustico: woofer da 12” + tweeter da 1
- Impedenza: 4 Ohm
- Interfaccia USB: Tipo 2.0
- Formati audio supportati: MP3, WMA, FLAC, WAV, APE
- Memoria USB massima supportata: 64 GB
- Telecomando: richiede 2 batterie AAA (non incluse)
- Batteria: 7,4 V / 3600 mAh, 26,64 Wh al litio
- Tempo di funzionamento: 2-8 ore (a seconda del volume)
- Tipo di batteria: 18650 (4 celle)
- Peso:
  - PPHP1979: 13.2 lbs. (6 kg)
  - PPHP1979BG: 15.4 lbs. (7 kg)
- Alimentazione: DC 9V
- Dimensioni (L x P x A):
  - PPHP1979: 33 cm x 30 cm x 59 cm (13“ x 11,8” x 23,2")
  - PPHP1979BG: 38 cm x 30 cm x 62 cm (15“ x 11,8” x 24,4")

Avviso IC:

Italiano:
Questo dispositivo è conforme agli standard RSS esenti da licenza di Industry Canada. Il funzionamento è soggetto alle due condizioni seguenti:

1. Il dispositivo non deve causare interferenze.
2. Il dispositivo deve accettare qualsiasi interferenza ricevuta, comprese quelle che possono causare un funzionamento indesiderato del dispositivo.

Questo dispositivo è conforme ai limiti di esposizione alle radiazioni IC RSS-102 stabiliti per un ambiente non controllato. Il dispositivo deve essere installato e utilizzato a una distanza minima di 20 cm tra la sorgente di radiazioni e il corpo.

Avvertenza California Prop 65

⚠ **AVVERTENZA:**
Questo prodotto contiene “piombo e composti di piombo”, che sono noti allo Stato della California per causare cancro e danni alla riproduzione e possono causare difetti alla nascita. Non ingerire!
Per ulteriori informazioni, visitare il sito: www.P65warnings.ca.gov

Sound Around INC
Modello: PPHP1979 - PPHP1979BG
IC: 27336-1879BG
HVIN: PPHP1979/1979BG

QUESTO APPARECCHIO SODDISFA I REQUISITI DELLA PARTE 15 DELLE DIRETTIVE FCC. IL FUNZIONAMENTO È SOGGETTO ALLE SEGUENTI DUE CONDIZIONI:
(1) questo apparecchio non può causare interferenze dannose.
(2) il dispositivo deve accettare qualsiasi interferenza ricevuta, comprese quelle che possono causare un funzionamento indesiderato del dispositivo.

INFORMAZIONI FCC

AVVERTENZA:
Cambiamenti o modifiche non espressamente approvati dalla parte responsabile della conformità possono invalidare l'autorizzazione dell'utente all'uso dell'apparecchiatura.

NOTA: Questa apparecchiatura è stata testata ed è risultata conforme ai limiti previsti per i dispositivi digitali di Classe B, ai sensi della Parte 15 delle norme FCC. Questi limiti sono concepiti per fornire una protezione ragionevole contro le interferenze dannose in un'installazione residenziale. Questa apparecchiatura genera, utilizza e può irradiare energia a radiofrequenza e, se non viene installata e utilizzata secondo le istruzioni, può causare interferenze dannose alle comunicazioni radio. Tuttavia, non è possibile garantire che non si verifichino interferenze in una particolare installazione. Se questa apparecchiatura causa interferenze dannose alla ricezione radiotelevisiva, che possono essere determinate spegnendo e riaccendendo l'apparecchiatura, l'utente è invitato a cercare di correggere l'interferenza con una o più delle seguenti misure:

- Riorientare o riposizionare l'antenna ricevente.
- Aumentare la distanza tra l'apparecchiatura e il ricevitore.
- Collegare l'apparecchiatura a una presa di corrente su un circuito diverso da quello a cui è collegato il ricevitore.
- Consultare il rivenditore o un tecnico radiotelevisivo esperto.

Questo dispositivo è conforme alla Parte 15 delle norme FCC. Il funzionamento è soggetto alle due condizioni seguenti:
- Il dispositivo non deve causare interferenze dannose.
- Il dispositivo deve accettare qualsiasi interferenza ricevuta, comprese quelle che possono causare un funzionamento indesiderato del dispositivo.

AVVERTENZA


Non collocare oggetti sul dispositivo per evitare di graffiarlo.


Non esporre il dispositivo ad ambienti sporchi o polverosi.


Non inserire oggetti estranei nel dispositivo.


Non esporre il dispositivo a forti campi magnetici o elettrici.


Non utilizzare il dispositivo sotto la pioggia.


Informarsi presso le autorità o i rivenditori locali sul corretto smaltimento dei prodotti elettronici.


Non smontare il dispositivo. Le riparazioni devono essere eseguite esclusivamente da un tecnico certificato.



L'apparecchio è dotato di aperture per la dissipazione del calore. Non ostruire la ventilazione dell'apparecchio, altrimenti potrebbe surriscaldarsi e funzionare male.

FUNZIONI DEL PANNELLO DI CONTROLLO

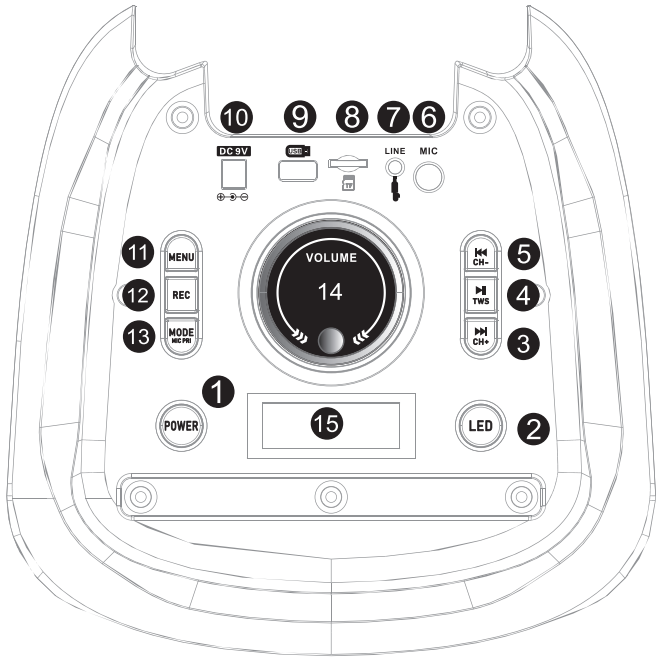

1. Tenere premuto per accendere/spegnere.
2. Premere brevemente per accendere la luce LED e cambiare le modalità di illuminazione LED. Tenere premuto per spegnere la luce LED.
3. Canzone successiva. Tenere premuto per avanzare rapidamente.
4. Premere brevemente per riprodurre/ mettere in pausa. Tenere premuto per la funzione TWS.
5. Canzone precedente. Tenere premuto per riavvolgere.
6. Collegamento del microfono.
7. Collegamento AUX da 3,5 mm.
8. Slot per scheda Micro SD.
9. Collegamento USB.
10. Collegamento DC 9V.
11. Premere brevemente per selezionare alti/bassi/volume del microfono/eco del microfono, quindi ruotare la manopola del volume principale per regolare.
12. Tenere premuto per avviare la registrazione. Premere brevemente per riprodurre la registrazione.
13. Premere brevemente Modalità per selezionare Bluetooth/USB/Micro SD/AUX/FM. Tenere premuto per attivare la priorità del microfono.
14. Controllo del volume principale. Impostazione di alti/bassi/volume del microfono/eco del microfono dopo aver premuto brevemente il tasto menu per selezionare la funzione corrispondente.
15. Schermo.

FUNZIONI DEL TELECOMANDO

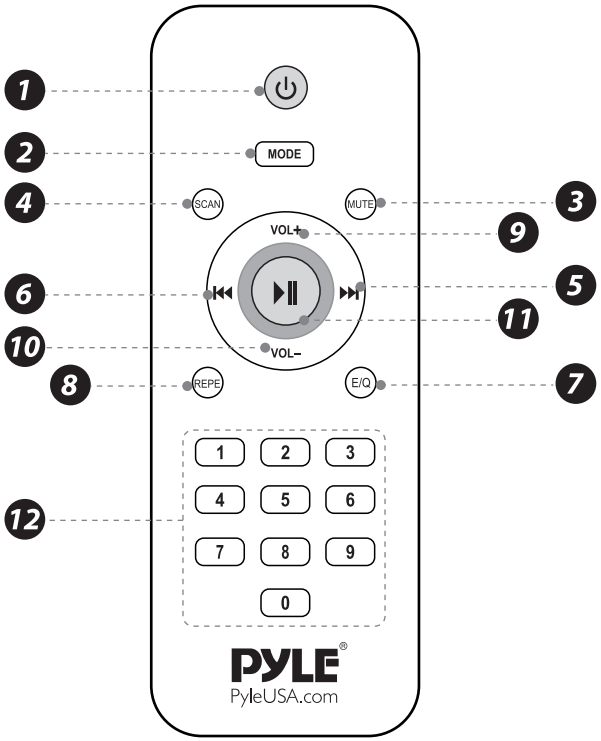

1. Power: consente di attivare/disattivare l'alimentazione del lettore MP3.
2. MODE: consente di passare da AUX/USB/BT/Radio.
3. Pulsante Mute
4. Premere brevemente per passare alla modalità USB. In modalità FM, tenere premuto per cercare e salvare automaticamente le stazioni radio.
5. Modalità USB/SD: brano successivo / tenere premuto per l'avanzamento rapido. Modalità FM: premere brevemente per selezionare la prossima stazione radio salvata / tenere premuto per avanzare rapidamente la frequenza di ricerca di una stazione.
6. Modalità USB/SD: brano precedente / tenere premuto per il riavvolgimento rapido. Modalità FM: premere brevemente per selezionare la stazione radio salvata precedente / tenere premuto per riavvolgere rapidamente la frequenza per cercare una stazione.
7. Soluzione EQ
8. Ripetizione della riproduzione
9. Aumentare il volume
10. Riduzione del volume
11. Riproduzione/pausa: in modalità FM, premere per selezionare una stazione radio salvata.
12. Selezionare direttamente il numero del brano / In modalità FM, selezionare direttamente la frequenza FM.

SOLUZIONE DEL PROBLEMA

Errore	Possibile causa	Soluzione
Nessun suono	1. Nessuna sorgente sonora in ingresso. 2. il volume è troppo basso.	1. utilizzare un segnale musicale migliore. 2. regolare il volume.
Distorsione del suono	1. il volume è troppo alto. 2. l'altoparlante potrebbe essere danneggiato.	1. abbassare il volume. 2. se l'altoparlante è danneggiato, ripararlo o sostituirlo.
Il karaoke non funziona	1. la spina del microfono non è inserita completamente. inserire completamente. 2. l'interruttore del microfono non è acceso. 3. la manopola del volume del microfono è nella posizione più bassa.	1. inserire correttamente il microfono correttamente nella presa. 2. Accendere il microfono l'interruttore. 3. Impostare il volume del microfono correttamente.
Non è possibile riprodurre MP3	1. il formato audio della USB non è corretto. 2. un funzionamento improprio ha causato ha causato un errore di processo. 3. il supporto dati USB non è collegato.	1. convertire il formato audio in formato MP3. 2. riavviare il dispositivo. 3. ricollegare il supporto dati USB.

Registra il prodotto
Grazie per aver scelto PyleUSA. Registrando il vostro prodotto, vi assicurate di ricevere tutti i vantaggi della nostra garanzia esclusiva e del nostro servizio clienti personalizzato.

Completate il modulo per accedere a un'assistenza professionale e mantenere il vostro prodotto PyleUSA in perfetta efficienza.

PYLE

PyleUSA.com

Besuchen Sie unsere Website

JETZT SCANNEN

PyleUSA.com

GER

PYLE

PyleUSA.com



PPHP1979 - PPHP1979BG

Tragbares BT-PA- und Karaoke-Lautsprechersystem

BENUTZERHANDBUCH

Fragen oder Kommentare?
Wir sind hier, um zu helfen!
Telefon: 1.718.535.1800
PyleUSA.com/ContactUs

LESEN SIE ALLE ANWEISUNGEN SORGFÄLTIG DURCH, BEVOR SIE DIESES PRODUKT VERWENDEN. BEWAHREN SIE DIESES HANDBUCH FÜR ZUKÜNFTIGE REFERENZEN AUF.



Funktionen:

- True Wireless Stereo (TWS) System
- Robustes, geformtes Gehäuse
- Hochwertige Audioausgabe für kraftvollen und klaren Klang
- Karaoke-Funktion mit einstellbarer Mikrofonlautstärke
- Vielseitige Eingangsoptionen: Bluetooth, USB/SD, Audio-Eingang,6,5-mm, Mikrofoneingang, FM-Radio
- Bluetooth für kabelloses Streaming
- Integrierter, langlebiger Akku
- Mikrofon-Echo-, Bass- und Höhenregelung
- Benutzerfreundliche Steuerung für Lautstärke und Wiedergabe
- Automatische Mikrofonpriorität für klare Sprachwiedergabe
- Dynamische LED-Lichter synchronisiert mit der Musik
- Ideal für Partys, Karaoke-Abende und Outdoor-Events
- Audio-Eingang für das Streaming externer Geräte
- Schutzgitter für den Lautsprecher
- Unterstützt mehrere Musik-Streaming-Apps
- LED-Display für klare Sichtbarkeit der Einstellungen
- Stabiler Tragegriff für einfachen Transport
- Geeignet für den Innen- und Außenbereich

Kabelloses Bluetooth-Streaming:

- Integrierter Bluetooth-Empfänger für kabelloses Musik-Streaming
- Einfache und schnelle Kopplung
- Kompatibel mit modernen Geräten (Smartphones, Tablets, Laptops, Computer usw.)
- Bluetooth-Netzwerkname: PYLEUSA
- Bluetooth-Version: 5.0
- Kabellose Reichweite: Bis zu 15 m (50 Fuß)

Lieferumfang:

- Tragbares PA-Lautsprechersystem
- Netzadapter
- Fernbedienung
- Lautsprechertasche (nur beim Modell PPHP1979BG enthalten)

Technische Daten:

- Material: PP + Eisengitter
- Empfohlene Leistung: 160 W
- RMS-Leistung: 40 W
- Soundsystem: 12"-Woofer + 1"-Hochtöner
- Impedanz: 4 Ohm
- USB-Schnittstelle: Typ 2.0
- Unterstützte Audioformate: MP3, WMA, FLAC, WAV, APE
- Maximale USB-Speicherunterstützung: 64 GB
- Fernbedienung: Benötigt 2x AAA-Batterien (nicht enthalten)
- Akku: 7,4 V / 3600 mAh, 26,64 Wh Lithium-Akku
- Betriebszeit: 2–8 Stunden (abhängig von der Lautstärke)
- Akkutyp: 18650 (4 Zellen)
- Gewicht:
  PPHP1979: 6 kg (13,2 lbs)
  PPHP1979BG: 7 kg (15,4 lbs)
- Stromversorgung: DC 9V
- Abmessungen (L x B x H):
  PPHP1979: 33 cm x 30 cm x 59 cm (13" x 11,8" x 23,2")
  PPHP1979BG: 38 cm x 30 cm x 62 cm (15" x 11,8" x 24,4")

IC-Warnung (Industry Canada)

German:
Dieses Gerät entspricht den lizenzfreien RSS-Standards von Industry Canada. Der Betrieb unterliegt den folgenden zwei Bedingungen:
1. Dieses Gerät darf keine Störungen verursachen.
2. Dieses Gerät muss jegliche empfangene Störungen akzeptieren, einschließlich solcher, die eine unerwünschte Funktion des Geräts verursachen können.
Dieses Gerät entspricht den IC RSS-102-Grenzwerten für die Strahlenbelastung in einer unkontrollierten Umgebung.
Es sollte mit einem Mindestabstand von 20 cm zwischen der Strahlungsquelle und Ihrem Körper installiert und betrieben werden.

Kalifornien Prop 65 Warnung

⚠ **WARNUNG:**
Dieses Produkt enthält „Blei und Bleiverbindungen", die im Bundesstaat Kalifornien als krebserregend sowie fortpflanzungsschädigend bekannt sind und Geburtsfehler verursachen können. Nicht verschlucken!
Weitere Informationen finden Sie unter: www.P65warnings.ca.gov

Sound Around INC
Modell: PPHP1979 - PPHP1979BG
IC: 27336-1879BG
HVIN: PPHP1979/1979BG

DIES GERÄT ERFÜLLT DIE VORSCHRIFTEN DER TEIL 15 DER FCC-RICHTLINIEN. DER BETRIEB UNTERLIEGT DEN FOLGENDEN ZWEI BEDINGUNGEN:
(1) Dieses Gerät darf keine schädlichen Störungen verursachen.
(2) Dieses Gerät muss alle empfangenen Störungen akzeptieren, einschließlich solcher, die eine unerwünschte Funktion des Geräts verursachen können

FCC INFORMATION

WARNUNG:
Änderungen oder Modifikationen, die nicht ausdrücklich vom für die Einhaltung zuständigen Unternehmen genehmigt wurden, können die Berechtigung des Nutzers zur Nutzung des Geräts erlöschen lassen.

HINWEIS: Dieses Gerät wurde getestet und entspricht den Grenzwerten für ein Klasse B-digitales Gerät gemäß Teil 15 der FCC-Vorschriften. Diese Grenzwerte sind so festgelegt, dass sie einen angemessenen Schutz vor schädlichen Störungen bei einer Wohninstallation bieten. Dieses Gerät erzeugt, nutzt und kann Funkfrequenzenergie abstrahlen, und wenn es nicht gemäß den Anweisungen installiert und verwendet wird, kann es schädliche Störungen bei der Funkkommunikation verursachen. Es gibt jedoch keine Garantie, dass keine Störungen in einer bestimmten Installation auftreten. Sollte dieses Gerät schädliche Störungen bei Radio- oder Fernsehempfang verursachen, was durch Ein- und Ausschalten des Geräts festgestellt werden kann, wird dem Nutzer geraten, die Störungen mit einer oder mehreren der folgenden Maßnahmen zu beheben:

- Ausrichten oder Umplatzieren der Empfangsantenne.
- Erhöhen der Entfernung zwischen dem Gerät und dem Empfänger.
- Anschluss des Geräts an eine Steckdose eines anderen Stromkreises als der des Empfängers.
- Konsultieren Sie den Händler oder einen erfahrenen Radio-/Fernsehtechniker für Hilfe.

Dieses Gerät entspricht den Teil 15 der FCC-Vorschriften. Der Betrieb unterliegt den folgenden zwei Bedingungen:

- Dieses Gerät darf keine schädlichen Störungen verursachen.
- Dieses Gerät muss alle empfangenen Störungen akzeptieren, einschließlich solcher, die eine unerwünschte Funktion des Geräts verursachen können.

WARNUNG


Legen Sie keine Objekte auf das Gerät, da diese das Gerät zerkratzen könnten.


Setzen Sie das Gerät nicht schmutzigen oder staubigen Umgebungen aus.


Führen Sie keine fremden Objekte in das Gerät ein.


Setzen Sie das Gerät nicht starken magnetischen oder elektrischen Feldern aus.


Verwenden Sie das Gerät nicht im Regen.


Bitte erkundigen Sie sich bei Ihrer lokalen Behörde oder Ihrem Händler nach der richtigen Entsorgung von Elektronikprodukten.


Demontieren Sie das Gerät nicht. Nur ein zertifizierter Servicetechniker sollte Reparaturen durchführen.



Das Gerät hat Öffnungen zur Wärmeableitung.
Blockieren Sie nicht die Belüftung des Geräts, da es sonst überhitzen und Fehlfunktionen auftreten könnten.

Fehlerhafte Bedienung kann zu Personenschäden führen, die tödlich sein könnten, und kann zu Schäden an Eigentum führen.

BEDIENFELDFUNKTIONEN

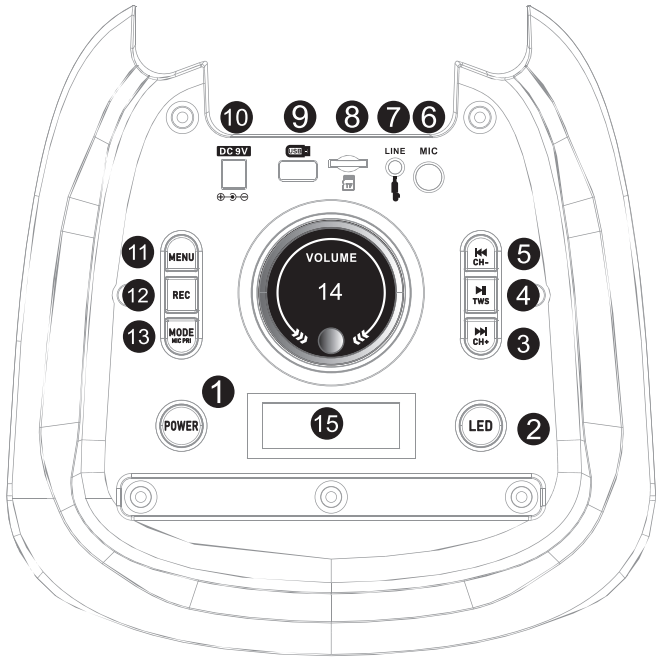

1. Drücken und halten, um ein-/auszuschalten.
2. Kurz drücken, um das LED-Licht einzuschalten und die LED-Lichtmodi zu wechseln. Drücken und halten, um das LED-Licht auszuschalten.
3. Nächstes Lied. Drücken und halten, um vorwärts zu spulen.
4. Kurz drücken, um abzuspielen/pausieren. Drücken und halten für die TWS-Funktion.
5. Vorheriges Lied. Drücken und halten, um zurückzuspulen.
6. Mikrofonanschluss.
7. 3,5-mm AUX-Anschluss.
8. Micro SD-Kartenslot.
9. USB-Anschluss.
10. DC 9V-Anschluss.
11. Kurz drücken, um Höhen/Bass/Mikrofonlautstärke/Mikrofon-Echo auszuwählen, und drehen Sie dann den Hauptlautstärkeregler, um anzupassen.
12. Drücken und halten, um mit der Aufnahme zu beginnen. Kurz drücken, um die Aufnahme abzuspielen.
13. Kurz drücken Mode, um Bluetooth/USB/Micro SD/AUX/FM auszuwählen. Drücken und halten, um die Mikrofonpriorität zu aktivieren.
14. Hauptlautstärkeregler. Höhen/Bass/Mikrofonlautstärke/Mikrofon-Echo-Einstellung nach kurzem Drücken der Menütaste, um die entsprechende Funktion auszuwählen.
15. Bildschirm

FERNBEDIENUNGSFUNKTIONSEN

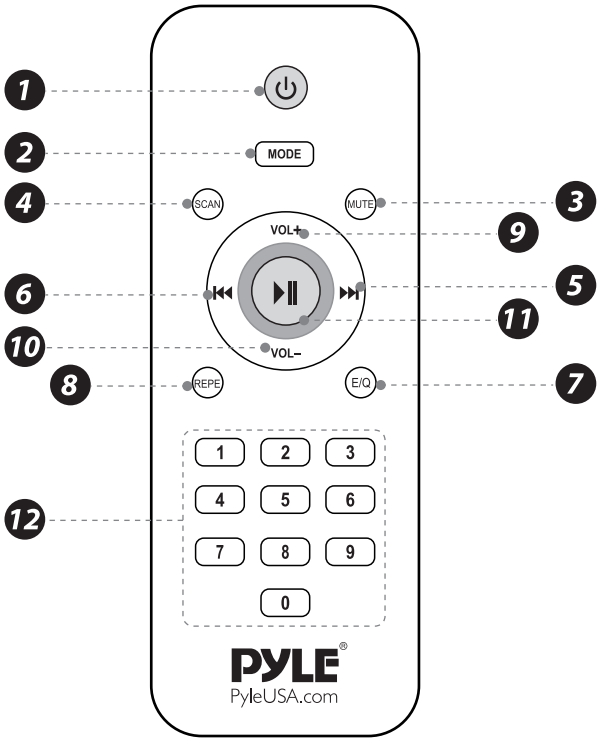

1. Power: Wird verwendet, um die MP3-Player-Stromversorgung ein-/auszuschalten.
2. MODE: Wird verwendet, um zwischen AUX/USB/BT/Radio umzuschalten.
3. Stummschalt-Taste
4. Kurz drücken, um in den USB-Modus zu wechseln. Im FM-Modus drücken und halten, um automatisch nach Radiostationen zu suchen und diese zu speichern.
5. USB/SD-Modus: Nächstes Lied / drücken und halten für schnelles Vorwärts.
   FM-Modus: Kurz drücken, um die nächste gespeicherte Radiostation auszuwählen / drücken und halten, um die Frequenz schnell vorwärts zu spulen, um eine Station zu suchen.
6. USB/SD-Modus: Vorheriges Lied / drücken und halten für schnelles Zurückspulen.
   FM-Modus: Kurz drücken, um die vorherige gespeicherte Radiostation auszuwählen / drücken und halten, um die Frequenz schnell zurückzuspulen, um eine Station zu suchen.
7. EQ-Lösung
8. Wiedergabe wiederholen
9. Lautstärke erhöhen
10. Lautstärke verringern
11. Abspielen/Pause: Im FM-Modus drücken, um eine gespeicherte Radiostation auszuwählen.
12. Wählen Sie direkt die Liednummer / Im FM-Modus direkt die FM-Frequenz wählen.

PROBLEMLÖSUNG

Fehler	Mögliche Ursache	Lösung
Kein Ton	1. Keine Eingangstonquelle. 2. Die Lautstärke ist zu niedrig.	1. Verwenden Sie ein besseres Musiksignal. 2. Stellen Sie die Lautstärke ein.
Verzerrung des Klangs	1. Die Lautstärke zu hoch ist. 2. Der Lautsprecher könnte beschädigt sein.	1. Stellen Sie die Lautstärke leiser. 2. Wenn der Lautsprecher beschädigt ist, reparieren oder ersetzen Sie ihn.
Karaoke funktioniert nicht	1. Der Mikrofonstecker ist nicht vollständig eingesteckt. 2. Der Mikrofonschalter ist nicht eingeschaltet. 3. Mikrofon-Lautstärkeknopf steht auf der niedrigsten Position.	1. Stecken Sie das Mikrofon richtig in die Buchse ein. 2. schalten Sie den Mikrofon Schalter ein. 3. Stellen Sie die Mikrofonlautstärke richtig ein.
MP3 lässt sich nicht abspielen	1. Das Audioformat auf dem USB ist falsch. 2. Unsachgemäße Bedienung hat eine Prozessstörung verursacht. 3. Der USB-Datenträger ist nicht angeschlossen.	1. Konvertieren Sie das Audioformat in das MP3-Format. 2. Starten Sie das Gerät neu. 3. Schließen Sie den USB-Datenträger wieder an.

Produkt registrieren
Vielen Dank, dass Sie sich für PyleUSA entschieden haben. Durch die Registrierung Ihres Produkts stellen Sie sicher, dass Sie die vollen Vorteile unserer exklusiven Garantie und des persönlichen Kundenservices erhalten.

Füllen Sie das Formular aus, um auf professionelle Unterstützung zuzugreifen und Ihr PyleUSA-Produkt in einwandfreiem Zustand zu halten.

PYLE

PyleUSA.com

Masz pytania lub uwagi?

Jesteśmy tutaj, aby pomóc!

Telefon: 1.718.535.1800

PyleUSA.com/ContactUs

Odwiedź naszą stronę internetową

Skanuj teraz

PyleUSA.com

POL

PYLE

PyleUSA.com



PPHP1979 - PPHP1979BG

Przenośny system nagłośnieniowy i karaoke BT

INSTRUKCJA OBSŁUGI

PRZECZYTAJ UWAŻNIE WSZYSTKIE INSTRUKCJE PRZED UŻYCIEM TEGO PRODUKTU.ZACHOWAJ NINIEJSZĄ INSTRUKCJĘ DO WYKORZYSTANIA W PRZYSZŁOŚCI.



Cechy:

- Prawdziwie bezprzewodowy system stereo (TWS)
- Solidna konstrukcja z formowaną obudową
- Wysokiej jakości wyjście audio zapewniające mocny, czysty dźwięk
- Funkcja karaoke z regulacją głośności mikrofonu
- Wiele opcji wejściowych, w tym Bluetooth, USB/SD, wejście audio, wejście mikrofonowe 6,5 mm i radio FM
- Bluetooth do bezprzewodowego przesyłania strumieniowego
- Wbudowany akumulator o długiej żywotności
- Wejście mikrofonowe 6,5 mm
- Regulowane efekty mikrofonowe, w tym echo, tony niskie i wysokie
- Intuicyjne sterowanie głośnością i odtwarzaniem
- Automatyczny priorytet mikrofonu dla czystego wokalu
- Dynamiczne oświetlenie LED zsynchronizowane z muzyką
- Idealny na imprezy, wieczory karaoke i imprezy plenerowe
- Wejście audio do podłączania urządzeń zewnętrznych
- Ochronna kratka głośnika
- Kompatybilny z wieloma aplikacjami do strumieniowego przesyłania muzyki
- Wyświetlacz LED dla łatwego podglądu ustawień
- Solidny uchwyt ułatwiający transport
- Odpowiedni do użytku wewnątrz i na zewnątrz budynków

Bezprzewodowe przesyłanie strumieniowe Bluetooth:

- Zintegrowany odbiornik Bluetooth do bezprzewodowego przesyłania strumieniowego dźwięku
- Szybka i łatwa konfiguracja parowania
- Kompatybilny z najnowszymi urządzeniami (smartfony, tablety, laptopy, komputery PC itp.)
- Nazwa sieci Bluetooth: PYLEUSA
- Wersja Bluetooth: 5.0
- Zasięg bezprzewodowy: 15 metrów

Zawartość opakowania:

- Przenośny system dźwiękowy
- Zasilacz sieciowy
- Pilot zdalnego sterowania
- Torba transportowa (tylko model PPHP1979BG)

Dane techniczne:

- Materiał wykonania: PP + żelazna kratka.
- Zalecana moc wyjściowa: 160 W
- Moc RMS: 40W
- System audio: 12„ głośnik niskotonowy + 1” głośnik wysokotonowy
- Impedancja: 4 Ohm
- Typ interfejsu USB: 2.0
- Obsługiwane formaty cyfrowych plików audio: MP3, MWA, FLAC, WAV, APE
- Maksymalna pojemność pamięci flash USB: 64 GB
- Pilot zdalnego sterowania zasilany bateryjnie, wymaga 2 baterii AAA (brak w zestawie)
- Typ baterii: litowa 7,4 V / 3600 mAh, 26,64 Wh
- Czas pracy na baterii: 2-8 godzin (w zależności od głośności)
- Materiał konstrukcyjny baterii: ogniwa 18650 (4)
- Waga
  - Waga produktu PPHP1979: 13,2 lbs. (6 kg)
  - Waga urządzenia PPHP1979BG: 15,4 lbs. (7 kg)
- Zasilanie: DC 9V
- Wymiary produktu (dł. x szer. x wys.)
  - PPHP1979: 33 cm x 30 cm x 59 cm (13“ x 11,8” x 23,2")
  - PPHP1979BG: 38 cm x 30 cm x 62 cm (15“ x 11,8” x 24,4")

Ostrzeżenie IC:

Polish:
To urządzenie jest zgodne ze zwolnionymi z licencji standardami RSS organizacji Industry Canada. Jego działanie podlega następującym dwóm warunkom:
(1) Urządzenie nie może powodować zakłóceń.
(2) Urządzenie musi akceptować wszelkie otrzymane zakłócenia, w tym takie, które mogą powodować niepożądane działanie urządzenia.

To urządzenie jest zgodne z limitami narażenia na promieniowanie IC RSS-102 określonymi dla środowiska niekontrolowanego. Urządzenie należy instalować i użytkować w minimalnej odległości 20 cm między źródłem promieniowania a ciałem.

Kalifornijska ostrzeżenie Prop 65

⚠ **OSTRZEŻENIE:**
Ten produkt zawiera „ołów i związki ołowiu”, które w stanie Kalifornia są uznawane za substancje rakotwórcze oraz szkodliwe dla rozrodczości i mogące powodować wady wrodzone. Nie połykać!
Więcej informacji można znaleźć na stronie: www.P65warnings.ca.gov

Sound Around INC
Model: PPHP1979 - PPHP1979BG

IC: 27336-1879BG
HVIN: PPHP1979/1979BG

To urządzenie spełnia wymagania części 15 przepisów FCC. Jego działanie podlega następującym dwóm warunkom:
(1) To urządzenie nie może powodować szkodliwych zakłóceń.
(2) To urządzenie musi akceptować wszelkie odbierane zakłócenia, w tym takie, które mogą powodować niepożądane działanie urządzenia.

OSTRZEŻENIE DOTYCZĄCE INFORMACJI FCC:

OSTRZEŻENIE
Zmiany lub modyfikacje, które nie zostały wyraźnie zatwierdzone przez stronę odpowiedzialną za zgodność, mogą unieważnić prawo użytkownika do korzystania z urządzenia.

UWAGA: To urządzenie zostało przetestowane i uznane za zgodne z ograniczeniami dla urządzeń cyfrowych klasy B, zgodnie z częścią 15 przepisów FCC. Ograniczenia te mają na celu zapewnienie rozsądnej ochrony przed szkodliwymi zakłóceniami w instalacjach domowych. To urządzenie generuje, wykorzystuje i może emitować energię o częstotliwości radiowej, a jeśli nie jest zainstalowane i używane zgodnie z instrukcjami, może powodować szkodliwe zakłócenia w komunikacji radiowej. Nie ma jednak gwarancji, że zakłócenia nie wystąpią w konkretnej instalacji. Jeśli to urządzenie powoduje szkodliwe zakłócenia w odbiorze radiowym lub telewizyjnym, co można stwierdzić poprzez wyłączenie i włączenie urządzenia, zachęca się użytkownika do podjęcia próby usunięcia zakłóceń za pomocą jednego lub kilku z poniższych środków:

- Zmień kierunek lub położenie anteny odbiorczej.
- Zwiększ odległość między urządzeniem a odbiornikiem.
- Podłącz urządzenie do gniazdka w innym obwodzie niż ten, do którego podłączony jest odbiornik.
- Skonsultuj się ze sprzedawcą lub doświadczonym technikiem radiowo-telewizyjnym w celu uzyskania pomocy.

To urządzenie jest zgodne z częścią 15 przepisów FCC. Jego działanie podlega następującym dwóm warunkom:

- Urządzenie nie może powodować szkodliwych zakłóceń.
- To urządzenie musi akceptować wszelkie odbierane zakłócenia, w tym zakłócenia, które mogą powodować niepożądane działanie.

OSTRZEŻENIE :


NIE umieszczaj przedmiotów na urządzeniu, ponieważ może to spowodować jego zarysowanie.


NIE wystawiaj urządzenia na działanie brudnego lub zakurzonego środowiska.


NIE wkładaj obcych przedmiotów do urządzenia.


NIE wystawiaj urządzenia na działanie silnych pól magnetycznych lub elektrycznych.


NIE używaj urządzenia podczas deszczu.


Skonsultuj się z lokalnymi władzami lub sprzedawcą w celu prawidłowej utylizacji produktów elektronicznych.


NIE demontuj urządzenia. Naprawy powinien przeprowadzać wyłącznie certyfikowany technik.



Urządzenie posiada otwory odprowadzające ciepło. NIE blokuj wentylacji urządzenia; urządzenie może się nagrzać i działać nieprawidłowo.

Nieautoryzowane użycie może spowodować obrażenia ciała, które mogą być śmiertelne, oraz szkody materialne.

FUNKCJE PANELU STEROWANIA

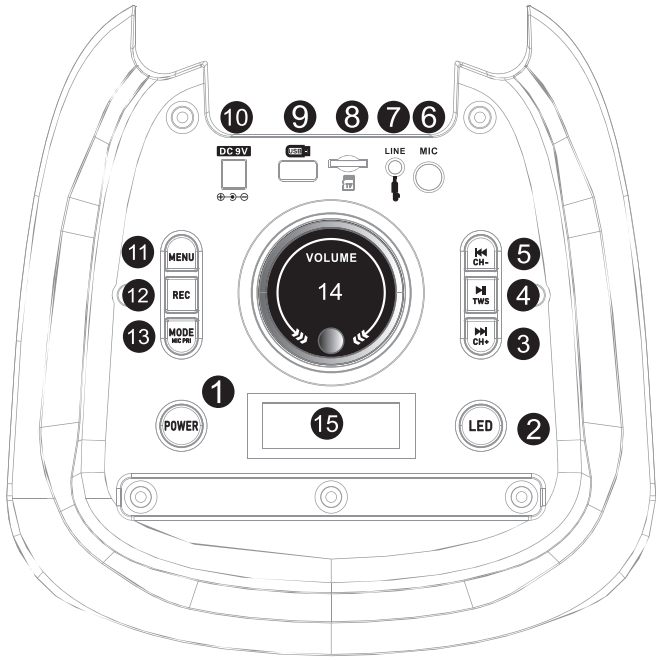

1. Naciśnij i przytrzymaj, aby włączyć/wyłączyć.
2. Naciśnij krótko, aby włączyć światło LED i zmienić tryb LED. Naciśnij i przytrzymaj, aby wyłączyć podświetlenie LED.
3. Następny utwór. Naciśnij i przytrzymaj, aby przewinąć do przodu.
4. Naciśnij krótko, aby odtwarzać/pauzować. Naciśnij i przytrzymaj, aby włączyć funkcję TWS.
5. Poprzedni utwór. Naciśnij i przytrzymaj, aby szybko przewinąć do tyłu.
6. Gniazdo mikrofonu.
7. Gniazdo AUX 3,5 mm.
8. Gniazdo karty Micro SD.
9. Port USB.
10. Gniazdo DC 9V.
11. Naciśnij krótko, aby wybrać ustawienia Treble/Bas/Mic Volume/ Mic Echo, a następnie obróć główne pokrętło, aby dostosować.
12. Naciśnij i przytrzymaj, aby rozpocząć nagrywanie. Naciśnij i przytrzymaj, aby rozpocząć nagrywanie.
13. Naciśnij krótko przycisk trybu, aby wybrać Bluetooth/USB/Micro SD/AUX/FM. Naciśnij i przytrzymaj, aby włączyć priorytet mikrofonu.
14. Główna regulacja głośności. Treble/Bass/Mic Volume/Mic Echo po krótkim naciśnięciu przycisku menu, aby wybrać odpowiednią funkcję.
15. Ekran wyświetlacza.

FUNKCJE PILOTA ZDALNEGO STEROWANIA

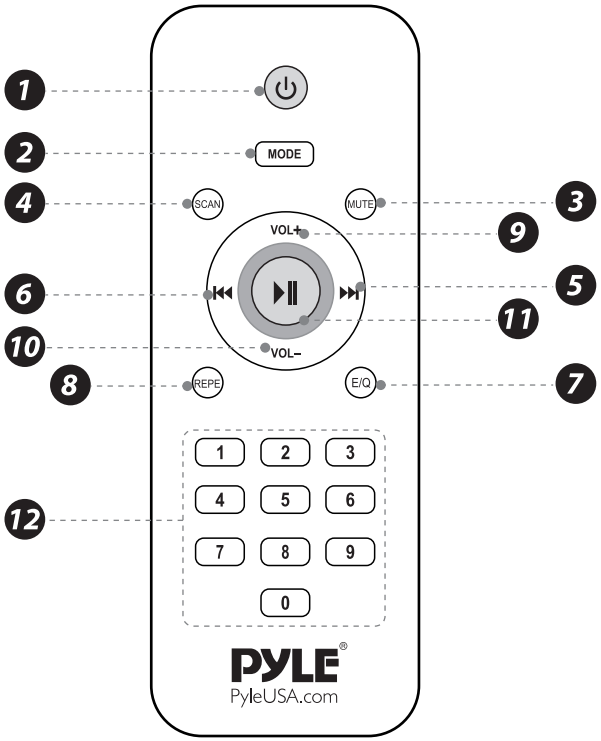

1. POWER: Służy do włączania/wyłączania zasilania odtwarzacza MP3.
2. TRYB: Służy do przełączania między AUX/USB/BT/Rádio.
3. Przycisk wyciszenia
4. Naciśnij krótko, aby przełączyć na tryb USB. W trybie FM naciśnij i przytrzymaj, aby automatycznie wyszukać i nagrać stacje radiowe.
5. Tryb USB/SD: Następny utwór / naciśnij i przytrzymaj, aby przewinąć do przodu. W trybie FM: Naciśnij krótko, aby wybrać następną nagraną stację radiową / naciśnij i przytrzymaj, aby przewinąć częstotliwość w celu wyszukania stacji.
6. Tryb USB/SD: Poprzedni utwór / naciśnij i przytrzymaj, aby szybko przewinąć do tyłu. W trybie FM: Naciśnij krótko, aby wybrać poprzednią nagraną stację radiową / naciśnij i przytrzymaj, aby szybko przewinąć częstotliwość w celu wyszukania stacji.
7. Rozwiązanie EQ
8. Powtórz utwór
9. Zwiększ głośność
10. Zmniejsz głośność
11. Odtwarzanie/Pauza: W trybie FM naciśnij, aby wybrać nagraną stację radiową.
12. Wybierz bezpośrednio numer utworu / W trybie FM wybierz bezpośrednio częstotliwość FM.

ROZWIĄZYWANIE PROBLEMÓW

Problem	Możliwa przyczyna	Rozwiązanie
Brak dźwięku	1. Brak wejściowego źródła dźwięku 2. Zbyt niski poziom głośności	1. Użyj lepszego sygnału dźwiękowego 2. Dostosuj głośność
Zniekształcenia dźwięku	1. Zbyt wysoki poziom głośności 2. Głośnik może być uszkodzony	1. Zmniejsz głośność 2. Jeśli głośnik jest uszkodzony, oddaj go do naprawy lub wymiany.
Karaoke nie działa	1. Wtyczka mikrofonu nie jest całkowicie włożona 2. Przełącznik mikrofonu nie jest włączony 3. Pokrętło głośności mikrofonu ustawione w pozycji minimalnej	1. Podłącz prawidłowo mikrofon do gniazda 2. Włącz przełącznik mikrofonu 3. Prawidłowo wyreguluj głośność mikrofonu
Nie można odczytać plików MP3	1. Format audio na kluczu USB jest nieprawidłowy 2. Nieprawidłowa obsługa spowodowała nieprawidłowe działanie procesu. 3. Klucz USB jest odłączony	1. Przekonwertuj format audio na MP3 2. Uruchom ponownie urządzenie 3. Podłącz ponownie klucz USB

Rejestracja produktu
Dziękujemy za wybranie PyleUSA. Rejestrując swój produkt, w pełni korzystasz z naszej ekskluzywnej gwarancji i spersonalizowanej obsługi klienta. Wypełnij formularz, aby uzyskać dostęp do wsparcia ekspertów i zapewnić długowieczność zakupu PyleUSA.

PYLE

PyleUSA.com

Sorularınız veya yorumlarınız mı var?

Yardım etmek için buradayız!

Telefon: 1.718.535.1800

PyleUSA.com/ContactUs

Web sitemizi ziyaret edin

BENİ TARA

PyleUSA.com

TUR

PYLE

PyleUSA.com



PPHP1979 - PPHP1979BG

Taşınabilir BT PA ve Karaoke Hoparlör Sistemi

KULLANICI KILAVUZU

BU ÜRÜNÜ KULLANMADAN ÖNCE TÜM TALİMATLARI DİKKATLİCE OKUYUN. BU KULLANIM KILAVUZUNU ILERIDE BAŞVURMAK ÜZERE SAKLAYIN.



Özellikler:

- Gerçek Kablosuz Stereo Sistemi
- Sağlam, Kalıplanmış Kabin Tasarımı
- Güçlü ve Net Ses için Yüksek Kaliteli Ses Çıkışı
- Ayarlanabilir Mikrofon Ses Kontrolü ile Karaoke Fonksiyonu
- Bluetooth, USB/ SD, Ses Girişi, 6,5 mm Dahil Çoklu Giriş Seçenekleri Mikrofon Girişi ve FM Radyo
- Kablosuz Akış için Bluetooth
- Uzun Ömürlü Dahili Şarj Edilebilir Pil
- 6,5 mm Mikrofon girişi
- Mikrofon Yankı, Bas ve Tiz Kontrol Fonksiyonu
- Ses Seviyesi ve Oynatma için Kullanıcı Dostu Kontroller
- Net Vokaller için Otomatik Mikrofon Önceliği
- Müzikle Senkronize Dinamik LED Işıklar
- Partiler, Karaoke Geceleri ve Açık Hava Etkinlikleri için İdeal
- Ses Girişi: Harici Cihaz Sesini Bağlama ve Akıtma
- Koruyucu Hoparlör Izgarası ile donatılmıştır
- Çoklu Müzik Akışı Uygulamalarını Destekler
- Ayarların Net Görünürlüğü için LED Ekran
- Kolay Taşıma için Sağlam Sap
- İç/Dış Mekan Kullanımına Uygun

Bluetooth Kablosuz Akış:

- Kablosuz Müzik Akışı için Dahili Bluetooth Alıcı
- Kolay ve Hızlı Eşleştirme Kurulumu
- Günümüzün En Yeni Cihazlarıyla Çalışır (Akıllı Telefonlar, Tabletler, Dizüstü Bilgisayarlar, Bilgisayarlar, vb.)
- Bluetooth Ağ Adı: PYLEUSA
- Bluetooth Sürümü: 5.0
- Kablosuz Menzil: 50 ft.

Kutunun İçinde Ne Var:

- Taşınabilir PA Hoparlör Sistemi
- Güç Adaptörü
- Uzaktan Kumanda
- Hoparlör Çantası (yalnızca PPHP1979BG modeli için)

Teknik Özellikler:

- Yapı Malzemesi: PP + Demir Izgara
- Önerilen Güç Çıkışı: 160W
- RMS Güç: 40W
- Ses Sistemi: 12 inç Woofer + 1 inç Tweeter
- Empedans: 4 Ohm
- USB Arayüz Tipi: 2.0
- Dijital Ses Dosyası Desteği: MP3, MWA, FLAC, WAV, APE
- Maksimum USB Flash Desteği: 64G
- Uzaktan Kumanda Pille Çalışır, AAA × 2 Pil Gerektirir, (Dahil Değildir)
- Pil Türü: 7,4V/ 3600mAh, 26,64Wh Lityum Pil
- Pil Çalışma Süresi: 2-8 saat (Ses seviyesine göre değişir)
- Pil Yapı Malzemesi: 18650 (4) Pil Hücresi
- Ürün Ağırlığı:
  - PPHP1979: 13,2 lbs. (6 kg)
  - PPHP1979BG: 15,4 lbs. (7 kg)
- Güç Kaynağı: DC 9V
- Ürün Boyutları (L x P x A):
  - PPHP1979: 33 cm x 30 cm x 59 cm (13“ x 11,8” x 23,2")
  - PPHP1979BG: 38 cm x 30 cm x 62 cm (15“ x 11,8” x 24,4")

IC uyarısı:

Turkish:
Bu cihaz Industry Canada lisansından muaf RSS standart(lar)ına uygundur.
Çalıştırma aşağıdaki iki koşula tabidir:
(1) Bu cihaz parazite neden olamaz ve (2) Bu cihaz, aşağıdakiler de dahil olmak üzere her türlü paraziti kabul etmelidir
cihazın istenmeyen şekilde çalışmasına neden olabilecek parazitler.

Bu ekipman, kontrolsüz bir ortam için belirlenen IC RSS-102 radyasyona maruz kalma sınırlarına uygundur.
Bu ekipman, radyatör ile vücudunuz arasında en az 20 cm mesafe olacak şekilde kurulmalı ve çalıştırılmalıdır.

Kaliforniya Prop 65 Uyarısı

⚠ **UYARI:**
Bu ürün, Kaliforniya Eyaleti tarafından kansere neden olduğu ve üreme sistemine zarar verebileceği ve doğum kusurlarına yol açabileceği bilinen “kurşun ve kurşun bileşikleri” içermektedir. Yutmayın!
Daha fazla bilgi için şu adresi ziyaret edin: www.P65warnings.ca.gov

Sound Around INC
Model: PPHP1979 - PPHP1979BG

IC: 27336-1879BG
HVIN: PPHP1979/1979BG

BU CİHAZ FCC KURALLARININ 15. BÖLÜMÜNE UYGUNDUR. ÇALIŞMASI AŞAĞIDAKI İKI KOŞULA TABIDIR. (1) BU CİHAZ ZARARLI PARAZİTLERE NEDEN OLAMAZ VE (2) BU CİHAZ, İSTENMEYEN ÇALIŞMAYA NEDEN OLABİLECEK PARAZİTLER DE DAHİL OLMAK ÜZERE ALINAN HER TÜRLÜ PARAZİTİ KABUL ETMELİDİR.

FCC BİLGİ UYARISI

UYARI:
Uyumluluktan sorumlu tarafça açıkça onaylanmayan değişiklikler veya modifikasyonlar kullanıcının ekipmanı çalıştırma yetkisini geçersiz kılabilir.

NOT: Bu ekipman test edilmiş ve FCC Kuralları Bölüm 15 uyarınca B Sınıfı dijital cihaz sınırlarına uygun olduğu tespit edilmiştir. Bu sınırlar, bir konut kurulumunda zararlı parazitlere karşı makul koruma sağlamak üzere tasarlanmıştır. Bu ünite radyo frekansı enerjisi üretir, kullanır ve yayabilir ve talimatlara uygun olarak kurulmaz ve kullanılmazsa, radyo iletişiminde zararlı parazitlere neden olabilir. Ancak, belirli bir kurulumda parazit oluşmayacağının garantisi yoktur. Eğer bu ekipman radyo veya televizyon yayınlarında zararlı parazitlere neden oluyorsa (ki bu durum ekipmanın kapatılıp açılmasıyla tespit edilebilir), kullanıcının aşağıdaki önlemlerden birini veya birkaçını alarak paraziti gidermeye çalışması önerilir:

- Alıcı antenin yönünü veya yerini değiştirin.
- Ekipman ve alıcı arasındaki mesafeyi artırın.
- Ekipmanı, alıcının bağlı olduğu devreden farklı bir devre üzerindeki prize bağlayın.
- Yardım için satıcıya veya deneyimli bir radyo/TV teknisyenine danışın.

Bu cihaz FCC Kuralları Bölüm 15 ile uyumludur. Çalıştırılması aşağıdaki iki koşula tabidir:

- Bu cihaz zararlı parazitlere neden olmamalıdır.
- Bu cihaz, istenmeyen çalışmaya neden olabilecek parazitler de dahil olmak üzere alınan her türlü paraziti kabul etmelidir.

UYARI


Nesneler cihazı çizebileceğinden, cihazın üzerine nesne KOYMAYIN.


Cihazı kirli veya tozlu ortamlara maruz BIRAKMAYIN.


Cihazın içine herhangi bir yabancı nesne SOKMAYIN.


Cihazı güçlü manyetik veya elektriksel alanlara maruz BIRAKMAYIN.


Cihazı yağmur altında KULLANMAYIN.


Elektronik ürünlerin uygun şekilde bertaraf edilmesi için lütfen yerel yetkilinize veya satıcınıza danışın.


Cihazı parçalarına AYIRMAYIN.
Yalnızca sertifikalı bir servis teknisyeni onarım yapmalıdır.



Cihaz, ısıyı dağıtmak için açıklıklara sahiptir.
Cihazın havalandırmasını ENGELLEMEYİN; cihaz ısınabilir ve bunun sonucunda arızalanabilir.

Yasadışı kullanım, ölümcül olabilecek kişisel yaralanmalara ve maddi hasara neden olabilir.

KONTROL PANOSU FONKSİYONLARI

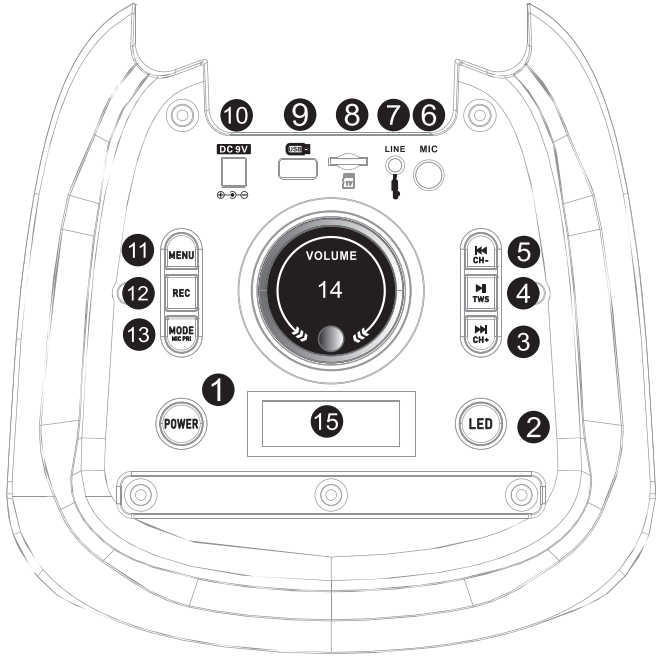

1. Açmak/kapatmak için basılı tutun.
2. LED ışığı açmak ve LED ışık modlarını değiştirmek için kısa basın.
   LED ışığını kapatmak için basılı tutun.
3. Sonraki şarkı. Hızlı ileri sarmak için basılı tutun.
4. Oynatmak/duraklatmak için kısa basın. TWS işlevi için basılı tutun.
5. Önceki şarkı. Hızlı geri sarmak için basılı tutun.
6. Mikrofon soketi.
7. 3,5 mm AUX soketi.
8. Mikro SD kart soketi.
9. USB bağlantı noktası.
10. DC 9V soket.
11. Tiz/Bas/Mikrofon Sesi/Mikrofon Yankısı öğesini seçmek için kısa basın ve ardından ayarlamak için ana ses düğmesini döndürün.
12. Kaydı başlatmak için basılı tutun. Kaydı oynatmak için kısa basın.
13. Bluetooth/USB/Micro SD/AUX/FM seçmek için moda kısa basın.
    Mikrofon önceliği için basılı tutun.
14. Ana ses seviyesi ayarı. İlgili işlevi seçmek için menü düğmesine kısa süre bastıktan sonra Tiz/Bas/Mikrofon Sesi/Mikrofon Yankısı ayarı.
15. Ekran görüntüsü.

UZAKTAN KUMANDA FONKSİYONLARI

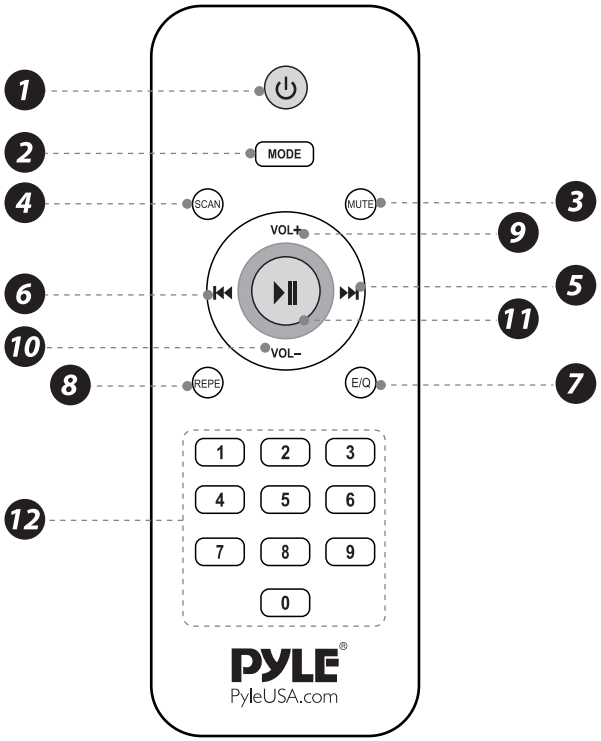

1. Güç: MP3 çaların gücünü açmak/kapatmak için kullanılır.
2. MODE (MOD): AUX/USB/BT/Radyo arasında geçiş yapmak için kullanılır.
3. Sessiz düğmesi
4. USB moduna geçmek için kısa basın. FM modunda, radyo istasyonlarını otomatik olarak aramak ve kaydetmek için basılı tutun.
5. USB/SD modu: Sonraki şarkı / hızlı ileri sarmak için basılı tutun.
   FM modu: Bir sonraki kayıtlı radyo istasyonunu seçmek için kısa süreli basın / bir istasyon aramak için frekansı hızlı ileri sarmak üzere basılı tutun.
6. USB/SD modu: Önceki şarkı / hızlı geri için basılı tutun.
   FM modu: Önceki kayıtlı radyo istasyonunu seçmek için kısa basın / bir istasyon aramak için hızlı geri frekans için basılı tutun.
7. EQ çözümü
8. Şarkıyı tekrarla
9. Hacmi artırın
10. Hacmi azaltın
11. Oynat/Duraklat: FM modunda, kayıtlı bir radyo istasyonunu seçmek için basın.
12. Şarkı numarasını doğrudan seçin/FM modunda, FM frekansını doğrudan seçin.

Sorun Giderme

Arıza	Olası Nedenler	Çözümler
Ses yok	1. Giriş ses kaynağı yok. 2. Ses seviyesi çok düşük.	1. Daha iyi bir müzik sinyali kullanın 2. Ses seviyesini ayarlayın.
Sesin bozulması	1. Ses seviyesi çok yüksek. 2. Hoparlör hasar görmüş olabilir.	1. Ses seviyesini kısın. 2. Hoparlör hasarlıysa onarın veya değiştirin.
Karaoke çalışmıyor	1. Mikrofon fişi tam olarak takılmamış. 2. Mikrofon anahtarı açık değil. 3. Mikrofon ses düğmesi en düşük konumdadır.	1. Mikrofonu prize doğru şekilde takın. 2. Mikrofon anahtarını açın. 3. Mikrofon ses seviyesini doğru şekilde ayarlayın.
MP3 çalmıyor	1. USB'deki ses formatı yanlış. 2. Yanlış çalıştırma bir işlem bozukluğuna neden olmuştur. 3. USB diskin bağlantısı kesilmiş.	1. Ses formatını MP3 formatına dönüştürün. 2. Makineyi yeniden başlatın. 3. USB diski yeniden bağlayın.

Ürün Kaydı
PyleUSA'yı seçtiğiniz için teşekkür ederiz. Ürününüzü kaydettirerek, özel garantimizin ve kişiselleştirilmiş müşteri desteğimizin tüm avantajlarından yararlanmanızı sağlarsınız.

Uzman desteğine erişmek ve PyleUSA satın alma işleminizi mükemmel durumda tutmak için formu doldurun.

PYLE

PyleUSA.com

Vragen of opmerkingen?

Wij staan klaar om u te helpen!

Telefoon: 1.718.535.1800

PyleUSA.com/ContactUs

Odwiedź naszą stronę internetową

Skanuj teraz

PyleUSA.com

DUTCH

PYLE

PyleUSA.com



PPHP1979 - PPHP1979BG

Draagbaar BT PA- en Karaoke-luidsprekersysteem

GEBRUIKSAANWIJZING

LEES ALLE INSTRUCTIES ZORGVULDIG DOOR VOORDAT JE DIT PRODUCT GEBRUIKT. BEWAAR DEZE HANDLEIDING VOOR TOEKOMSTIG GEBRUIK.



Cechy:

- Volledig draadloos stereosysteem (TWS)
- Stevige constructie met gevormde behuizing
- Hoogwaardige audio-uitgang voor krachtig, helder geluid
- Karaokefunctie met microfoonvolumeregeling
- Veel invoeropties, waaronder Bluetooth, USB/SD, audio-ingang, 6,5 mm microfooningang en FM-radio
- Bluetooth voor draadloze streaming
- Ingebouwde lange levensduur batterij
- 6,5 mm microfooningang
- Instelbare microfooneffecten, waaronder echo, lage en hoge tonen
- Intuïtieve volumeregeling en afspelen
- Automatische microfoonprioriteit voor heldere vocalen
- Dynamische LED-verlichting gesynchroniseerd met de muziek
- Ideaal voor feesten, karaoke-avonden en buitenfeesten
- Audio-ingang voor het aansluiten van externe apparaten
- Beschermrooster voor de luidspreker
- Compatibel met meerdere muziekstreaming-apps
- LED-display voor eenvoudige instellingsoverzicht
- Stevig handvat voor eenvoudig transport
- Geschikt voor binnen- en buitengebruik

Bluetooth draadloos streamen

- Ingebouwde Bluetooth-ontvanger voor draadloze muziekstreaming
- Eenvoudige en snelle koppelingsinstelling
- Werkt met de nieuwste apparaten (smartphones, tablets, laptops, computers, enz.)
- Bluetooth-netwerknaam: PYLEUSA
- Bluetooth-versie: 5.0
- Draadloos bereik: 15 meter

Wat zit er in de doos:

- Draagbaar PA-luidsprekersysteem
- Voedingsadapter
- Afstandsbediening
- Draagtasje (alleen bij model PPHP1979BG)

Technische specificaties:

- Materiaal behuizing: PP + ijzeren rooster
- Aanbevolen uitgangsvermogen: 160W
- RMS vermogen: 40W
- Geluidsysteem: 12 inch woofer + 1 inch tweeter
- Impedantie: 4 Ohm
- USB-interface type: 2.0
- Digitale audioformaten: MP3, MWA, FLAC, WAV, APE
- Maximale USB-opslagcapaciteit: 64 GB
- Afstandsbediening werkt op batterijen, vereist 2 AAA-batterijen (niet inbegrepen)
- Batterijtype: 7,4V / 3600mAh, 26,64Wh lithiumbatterij
- Batterijduur: 2–8 uur (afhankelijk van het volume)
- Batterijconstructie: 18650 (4) batterijcellen
- Gewicht
  - Waga produktu PPHP1979: 13,2 lbs. (6 kg)
  - Waga urządzenia PPHP1979BG: 15,4 lbs. (7 kg)
- Voeding: DC 9V
- Afmetingen (L x B x H):
  - PPHP1979: 33 cm x 30 cm x 59 cm (13“ x 11,8” x 23,2")
  - PPHP1979BG: 38 cm x 30 cm x 62 cm (15“ x 11,8” x 24,4")

IC-waarschuwing

Dutch:
Dit apparaat voldoet aan de door Industry Canada vrijgestelde RSS-normen. Het gebruik ervan is onderhevig aan de volgende twee voorwaarden:
(1) Het apparaat mag geen storing veroorzaken.
(2) Het apparaat moet alle ontvangen storingen accepteren, inclusief storingen die een ongewenste werking van het apparaat kunnen veroorzaken.

Dit apparaat voldoet aan de IC RSS-102 stralingslimieten die zijn vastgesteld voor een ongecontroleerde omgeving. Het apparaat moet worden geïnstalleerd en gebruikt met een minimale afstand van 20 cm tussen de stralingsbron en het lichaam.

Californië Prop 65-waarschuwing

⚠ **WAARSCHUWING:**
Dit product bevat “lood en loodverbindingen”, waarvan in de staat Californië bekend is dat ze kanker kunnen veroorzaken en schadelijk kunnen zijn voor de voortplanting en geboorteafwijkingen kunnen veroorzaken. Niet inslikken!
Meer informatie is te vinden op: www.P65warnings.ca.gov

Sound Around INC
Model: PPHP1979 - PPHP1979BG

IC: 27336-I879BG
HVIN: PPHP1979/1979BG

Dit apparaat voldoet aan deel 15 van de FCC-voorschriften. Het gebruik is onderworpen aan de volgende twee voorwaarden:
(1) Dit apparaat mag geen schadelijke interferentie veroorzaken.
(2) Dit apparaat moet alle ontvangen interferentie accepteren, inclusief interferentie die een ongewenste werking van het apparaat kan veroorzaken.

FCC-INFORMATIE

WAARSCHUWING:
Wijzigingen of aanpassingen die niet uitdrukkelijk zijn goedgekeurd door de verantwoordelijke partij voor naleving kunnen de bevoegdheid van de gebruiker om het apparaat te gebruiken ongeldig maken.
OPMERKING: Dit apparaat is getest en voldoet aan de limieten voor een Klasse B digitaal apparaat, volgens Deel 15 van de FCC-regels. Deze limieten zijn bedoeld om redelijke bescherming te bieden tegen schadelijke interferentie bij een residentiële installatie. Dit apparaat genereert, gebruikt en kan radiofrequente energie uitstralen en kan, indien niet correct geïnstalleerd en gebruikt volgens de instructies, schadelijke interferentie veroorzaken voor radiocommunicatie.
Er is echter geen garantie dat er in een specifieke installatie geen interferentie zal optreden. Als dit apparaat schadelijke interferentie veroorzaakt voor radio- of televisieontvangst, wat kan worden vastgesteld door het apparaat in en uit te schakelen, wordt de gebruiker aangemoedigd om de interferentie te corrigeren door een of meer van de volgende maatregelen te nemen:

- Richt de ontvangstantenne opnieuw of verplaats deze.
- Vergroot de afstand tussen het apparaat en de ontvanger.
- Sluit het apparaat aan op een ander stopcontact dan dat waarop de ontvanger is aangesloten.
- Raadpleeg de dealer of een ervaren radio-/tv-technicus voor hulp.

Dit apparaat voldoet aan Deel 15 van de FCC-regels. Het gebruik is onderworpen aan de volgende twee voorwaarden:

- Dit apparaat mag geen schadelijke interferentie veroorzaken.
- Dit apparaat moet elke ontvangen interferentie accepteren, inclusief interferentie die ongewenste werking kan veroorzaken.

WAARSCHUWING:


LEG GEEN voorwerpen op het apparaat, omdat deze het oppervlak kunnen bekrassen.


STEL HET APPARAAT NIET bloot aan vuile of stoffige omgevingen.


STEEK GEEN vreemde voorwerpen in het apparaat.


STEL HET APPARAAT NIET bloot aan sterke magnetische of elektrische velden.


GEBRUIK HET APPARAAT NIET in de regen.


Neem contact op met je lokale autoriteit of verkoper voor de juiste verwijdering van elektronische producten.


DEMONTEER HET APPARAAT NIET.
Alleen een gecertificeerde servicetechnicus mag reparaties uitvoeren.



Het apparaat heeft openingen voor warmteafvoer.
BLOKKEER DE VENTILATIE NIET: het apparaat kan oververhit raken en daardoor defect raken.

Illegaal gebruik kan lichamelijk letsel veroorzaken, wat fataal kan zijn, en schade aan eigendommen opleveren.

FUNCTIES VAN HET BEDIENINGSPANEEL

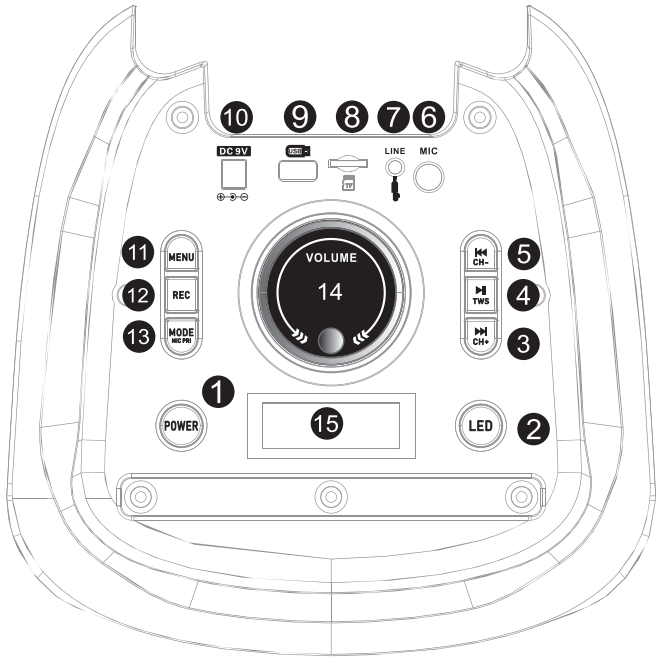

1. Houd ingedrukt om in of uit te schakelen.
2. Druk kort om het LED-licht in te schakelen en van LED-modus te wisselen. Houd ingedrukt om het LED-licht uit te schakelen.
3. Volgend nummer. Houd ingedrukt om snel vooruit te spoelen.
4. Druk kort om af te spelen of te pauzeren. Houd ingedrukt voor de TWS-functie.
5. Vorig nummer. Houd ingedrukt om snel terug te spoelen.
6. Microfoonaansluiting.
7. 3,5 mm AUX-aansluiting.
8. Micro SD-kaartaansluiting.
9. USB-poort.
10. 9V DC-aansluiting.
11. Druk kort om Treble/Bass/Mic Volume/Mic Echo te selecteren en draai vervolgens aan de hoofdvolumeknop om aan te passen.
12. Houd ingedrukt om op te nemen. Druk kort om de opname af te spelen.
13. Druk kort om te schakelen tussen Bluetooth/USB/Micro SD/AUX/FM. Houd ingedrukt voor microfoonprioriteit.
14. Hoofdvolume-instelling. Afstelling van Treble/Bass/Mic Volume/Mic Echo na korte druk op de menuknop om de juiste functie te selecteren.
15. Display.

FUNCTIES VAN DE AFSTANDSBEDIENING

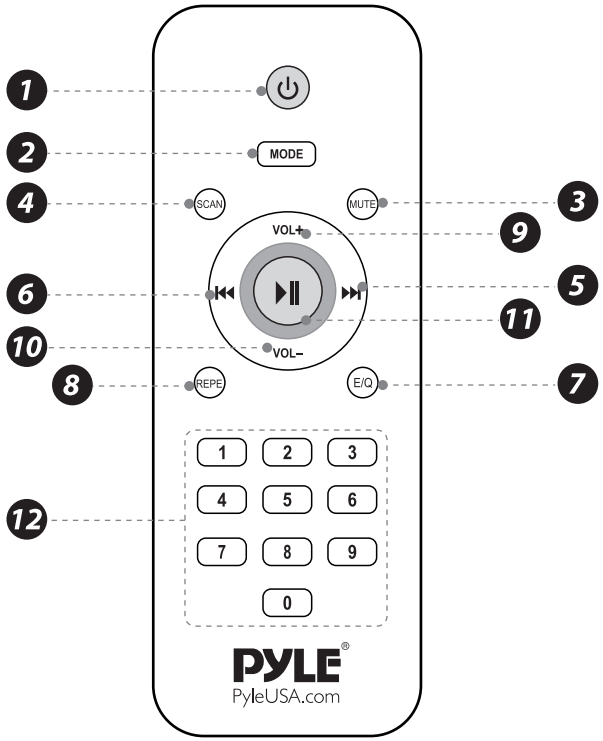

1. POWER: Służy do włączania/wyłączania zasilania odtwarzacza MP3.
2. TRYB: Służy do przełączania między AUX/USB/BT/Rádio.
3. Przycisk wyciszenia
4. Naciśnij krótko, aby przełączyć na tryb USB. W trybie FM naciśnij i przytrzymaj, aby automatycznie wyszukać i nagrać stacje radiowe.
5. Tryb USB/SD: Następny utwór / naciśnij i przytrzymaj, aby przewinąć do przodu. W trybie FM: Naciśnij krótko, aby wybrać następną nagraną stację radiową / naciśnij i przytrzymaj, aby przewinąć częstotliwość w celu wyszukania stacji.
6. Tryb USB/SD: Poprzedni utwór / naciśnij i przytrzymaj, aby szybko przewinąć do tyłu. W trybie FM: Naciśnij krótko, aby wybrać poprzednią nagraną stację radiową / naciśnij i przytrzymaj, aby szybko przewinąć częstotliwość w celu wyszukania stacji.
7. Rozwiązanie EQ
8. Powtórz utwór
9. Zwiększ głośność
10. Zmniejsz głośność
11. Odtwarzanie/Pauza: W trybie FM naciśnij, aby wybrać nagraną stację radiową.
12. Wybierz bezpośrednio numer utworu / W trybie FM wybierz bezpośrednio częstotliwość FM.

ROZWIĄZYWANIE PROBLEMÓW

Probleem	Mogelijke oorzaak	Oplossing
Geen geluid	1. Geen geluidsbron ingevoerd. 2. Volume staat te laag.	1. Gebruik een beter muzieksignaal. 2. Pas het volume aan.
Vervormd geluid	1. Volume staat te hoog. 2. Luidspreker is mogelijk beschadigd.	1. Zet het volume lager. 2. Als de luidspreker beschadigd is, repareer of vervang deze.
Karaoke werkt niet	1. Microfoonstekker is niet volledig aangesloten. 2. Microfoonschakelaar staat niet aan. 3. Microfoonvolume staat op de laagste stand.	1. Steek de microfoon goed in het stopcontact. 2. Zet de microfoonschakelaar aan. 3. Stel het microfoonvolume goed in.
MP3 wordt niet afgespeeld	1. Het audioformaat op de USB is onjuist. 2. Onjuiste werking door een fout in het systeem. 3. USB is losgekoppeld.	1. Zet het audioformaat om naar MP3. 2. Herstart het apparaat. 3. Sluit de USB opnieuw aan.

Product registreren

Bedankt voor je keuze voor PyleUSA. Door je product te registreren, zorg je ervoor dat je volledig profiteert van onze exclusieve garantie en gepersonaliseerde klantenservice.

Vul het formulier in om toegang te krijgen tot deskundige ondersteuning en om je PyleUSA-aankoop in perfecte staat te houden.