J E D F N Es I S Dk Cs Ct K R P A
302190103

SIGMA

30mm F1.4 DC DN

C Contemporary 016

使用説明書
INSTRUCTIONS
BEDIENUNGSANLEITUNG
MODE D'EMPLOI
GEBRUIKSAANWIJZING
INSTRUCCIONES
ISTRUZIONI PER L'USO
BRUKSANVISNING

製品のお問い合わせは…
シグマ カスタマーサポート部 フリーコール：**0120-9977-88**
（携帯電話・PHS をご利用の方は 044-989-7436 にご連絡ください）
サポート・インターネットページアドレス
http://www.sigma-photo.co.jp/support/index.htm

株式会社シグマ
本　社
〒215-8530 神奈川県川崎市麻生区栗木 2 丁目 4 番 16 号
☎(044) 989 - 7430 (代)　FAX: (044) 989 - 7451
インターネットホームページアドレス **http://www.sigma-photo.co.jp**

SIGMA CORPORATION
2-4-16 Kurigi, Asao-ku, Kawasaki-shi, Kanagawa 215-8530 Japan
Phone : 044-989-7430 Fax : 044-989-7451

(1)

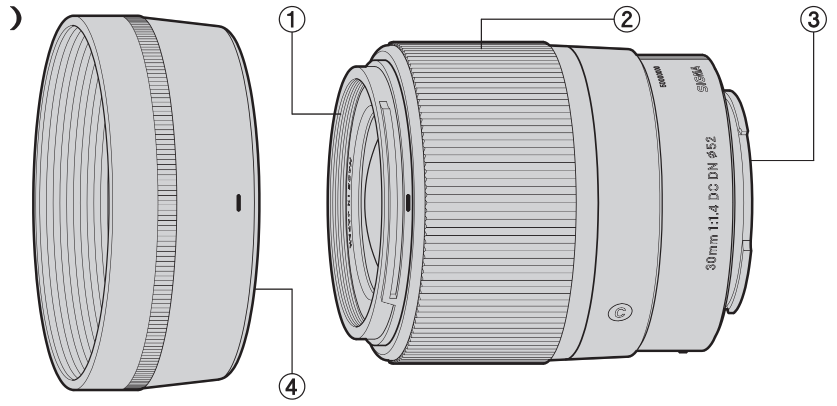

(2)

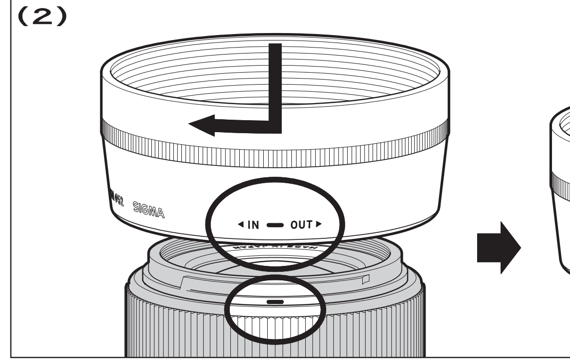

(3)

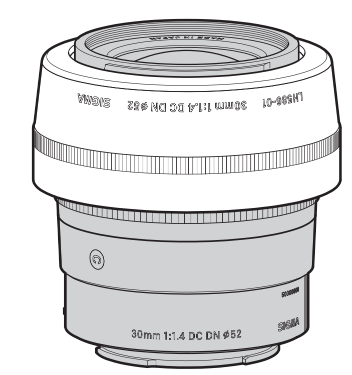

CE

ENGLISH The CE Mark is a Directive conformity mark of the European Community (EC).
DEUTSCH Die CE-Kennzeichnung ist eine Konformitätserklärung des Herstellers, die dokumentiert, daß das betreffende Produkt die Anforderungen von EG- Richtlinien einhält.
FRANÇAIS Le label CE garantit la conformité aux normes établies par la Communauté Européenne.
NEDERLANDS Het CE teken is een aanduiding voor de Europese Gemeenschap (EC).
ESPAÑOL El logotipo CE es una directiva de conformidad con la Comunidad Europea (CE).
ITALIANO Questo è il marchio di conformità alle direttive della comunità Europea (CE).
SVENSKA CE-märket betyder att varan blivit godkänd av EU:s gemensamma kvalitetsnorm.
DANSK CE-mærket er i overensstemmelse med de gældende regler i EU.
PORTUGUÊS A marca CE garante a conformidade com as normas estabelecidas pela Comunidade Europeia.

SIGMA (Deutschland) GmbH
Carl Zeiss Str. 10/2, D 63322 Rödermark, F.R.GERMANY
Sales: 06074 / 865 16 0 Service: 06074 / 865 16 65 Support: 06074 / 865 16 88
E-Mail: info@sigma-foto.de

日本語

このたびは、シグマレンズをお買い求めいただきありがとうございます。本説明書をご精読の上、レンズの機能、操作、取り扱い上の注意点を正しく理解して、写真撮影をお楽しみください。なお本説明書は、各カメラ用共用となっておりますので、項目によりご使用カメラの該当箇所をお読みになり、ご使用カメラの説明書もあわせてご覧ください。お読みになったあとは、大切に保管してください。

安全上のご注意

⚠警告 取り扱いを誤ると、使用者が重傷を負う可能性があります。

■レンズで太陽を見ないでください。失明や視力障害の原因となります。

⚠注意 取り扱いを誤ると、使用者が障害を負うか、物的損害が発生する可能性があります。

■レンズ、またはレンズを付けたカメラをレンズキャップを付けないまま放置しないでください。太陽の光が集光現象を起こし、火災の原因となる場合があります。
■マウント部は複雑な形状をしておりますので、手荒に扱うと怪我の原因となります。

各部の名称（図 1）

① フィルターねじ　③ マウント
② フォーカスリング　④ レンズフード

マイクロフォーサーズ用レンズについて

このレンズは、マイクロフォーサーズ™システムのレンズマウント規格に準拠したデジタルカメラに使用できます。

◆フォーサーズ™マウント規格のカメラには使用できません。

E マウント用レンズについて

このレンズは、ソニー製 α（アルファ）E マウント、APS-C サイズセンサーのデジタルカメラに使用できます。

◆A マウントのカメラには使用できません。
◆カメラに搭載のレンズ補正機能の歪曲収差補正の設定を「オート」にして使用してください。設定方法につきましては、お使いのカメラの使用説明書に従ってください。
◆レンズ補正機能を搭載していないカメラでは、歪曲収差が補正されません。

レンズの着脱方法

カメラへの着脱方法は、お手持ちのカメラの説明書に従ってください。

◆マウント面には電気接点があり、キズや汚れがつくと誤作動や故障の原因となりますのでご注意ください。

ピント合わせ

オートフォーカスで撮影する場合は、カメラのフォーカスモードをオートフォーカスにセットします。マニュアルフォーカスで撮影する場合は、カメラのフォーカスモードをマニュアルにセットし、フォーカスリングを回してピントを合わせてください。

◆フォーカスモードの切り替え方法は、お手持ちのカメラの説明書に従ってください。

レンズフード

レンズフードは、画質に悪影響を与える有害光線のカットに有効です。レンズ先端にレンズフードをはめ込み、時計方向に止まるまで回して確実に取り付けてください（図 2）。

◆カメラの内蔵ストロボは、光がさえぎられますので、レンズフードを外してください。
◆携帯時にはレンズフードを逆さにはめ込み、時計方向に回して取り付けができます（図 3）。

保管、取扱上の注意

◆湿気はカビや錆の原因となります。長期間使用しない場合は、乾燥剤と一緒に密閉性の良い容器に入れて保管してください。ナフタリン等、防虫剤のある場所には保管しないでください。
◆レンズ面には直接指で触れないでください。ゴミや汚れが付いたときには、ブロアーかレンズブラシで取り除いてください。指の跡などは、市販のレンズクリーナー液とレンズクリーニングペーパーで軽く拭いてください。ベンジン、シンナー等の有機溶剤は絶対に使わないでください。
◆このレンズは防水構造ではありません。雨天や水辺での使用では、濡らさないように注意してください。水がレンズ内部に入り込むと、大きな故障の原因となり、修理不能になる場合があります。
◆急激な温度変化により、レンズ内部に水滴が生じることがあります。寒い屋外から暖かい室内に入るときなどは、ケースやビニール袋に入れ、周囲の温度になじませてからご使用ください。

品質保証とアフターサービスについて

保証の詳細とアフターサービスに関しては、別紙の（保証規定）をご参照ください。

主な仕様

	マイクロフォーサーズ	ソニー E マウント
35mm 判換算焦点距離	60mm	45mm
画　角	39.6°	50.7°
レンズ構成（群-枚）	7 - 9	
最小絞り	16	
最短撮影距離	0.3m	
最大撮影倍率	1:7	
フィルターサイズ	52mm	
最大径×全長	64.8 x 72.1mm	64.8 x 73.3mm
重　量	260g	265g

◆このレンズは、手ぶれ補正機能 OS(Optical Stabilizer)を搭載していません。
◆このレンズは、鉛やひ素を含まない環境対策ガラスを使用しています。

ENGLISH

Thank you very much for purchasing a Sigma Lens. In order to get the maximum performance and enjoyment out of your Sigma lens, please read this instruction booklet thoroughly before you start to use the lens.

⚠WARNING!! : SAFETY PRECAUTIONS

◆Do not look directly at the sun, through the lens. Doing so can cause damage to the eye or loss of eyesight.
◆Do not leave the lens in direct sunlight without the lens cap attached, whether the lens is attached to the camera or not. This will prevent the lens from concentrating the sun's rays, which may cause a fire.
◆The shape of the mount is very complex. Please be careful when handling it so as not to cause injury.

DESCRIPTION OF THE PARTS (fig.1)

① Filter Attachment Thread　③ Mount
② Focus Ring　④ Lens Hood

FOR MICRO FOUR THIRDS MOUNT

This lens can be used with Micro Four Thirds™ System lens mount specification cameras.

◆You cannot use it on Four Thirds™ System lens mount specification cameras.

FOR SONY E-MOUNT

This lens can be used with Sony α camera system E-mount (APS-C format) cameras.

◆You cannot use it on Sony A-mount cameras.
◆In the camera setting, select "Auto" in the distortion compensation from the lens compensation menu.
◆In case the camera does not incorporate the lens compensation function, the lens cannot offer distortion compensation.

ATTACHING TO THE CAMERA BODY

When this lens is attached to the camera body it will automatically function in the same way as your normal lens. Please refer to the instruction booklet for your camera body.

◆On the lens mount surface, there are many electrical contacts. Be careful not to damage them. If they are damaged, it may cause the camera to malfunction.

FOCUSING

For autofocus operation, set the camera to autofocus mode.
If you wish to focus manually, set the camera to manual focus mode. You can adjust the focus by turning the focus ring.

◆Please refer to the camera's instruction manual for details on changing the camera's focusing mode.

LENS HOOD

A bayonet type detachable hood is provided with the lens. This lens hood helps to prevent flare and ghosted images caused by bright illumination from outside the picture area. Attach the hood and turn clockwise until it stops rotation. (fig.2)

◆When taking photographs using the built-in flash, it is advisable to remove the lens hood so as to avoid cutting off any of the flash output, which could cause a shadow in the picture.
◆In order to place the lens and hood into the storage case, you must first remove the hood, then replace it on the lens in the reverse position. (fig.3)

BASIC CARE AND STORAGE

◆Avoid any shocks or exposure to extreme high or low temperatures or to humidity.
◆For extended storage, choose a cool and dry place, preferably with good ventilation. To avoid damage to the lens coating, keep away from mothballs or naphthalene gas.
◆Do not use thinner, benzine or other organic cleaning agents to remove dirt or finger prints from the lens elements. Clean by using a soft, moistened lens cloth or lens tissue.
◆This lens is not waterproof. When you use the lens in the rain or near water, keep it from getting wet. It is often impractical to repair the internal mechanism, lens elements and electric components damaged by water.
◆Sudden temperature changes may cause condensation or fog to appear on the surface of the lens. When entering a warm room from the cold outdoors, it is advisable to keep the lens in the case until the temperature of the lens approaches room temperature.

TECHNICAL SPECIFICATIONS

	MICRO FOUR THIRDS	Sony E-mount
Equivalent 35mm-format focal length	60mm	45mm
Angle of View	39.6°	50.7°
Lens construction	7 - 9	
Minimum Aperture	16	
Minimum Focusing Distance	0.3m (0.98 ft)	
Magnification	1:7	
Filter Size	52mm	
Dimensions: Dia. x Length	64.8 x 72.1mm (2.55 x 2.84in)	64.8 x 73.3mm (2.55 x 2.89 in)
Weight	260g (9.17 oz)	265g (9.35oz)

◆This lens is not incorporated with OS (Optical Stabilizer) function.
◆The glass materials used in the lens do not contain environmentally hazardous lead and arsenic.

DEUTSCH

Wir danken Ihnen für das Vertrauen, das Sie uns mit dem Kauf dieses SIGMA Produktes erwiesen haben. Bitte lesen Sie sich diese Anleitung vor der ersten Benutzung des Gerätes aufmerksam durch.

⚠ ACHTUNG!!: VORSICHTSMAßNAHMEN

◆Schauen Sie nie direkt durch das Objektiv in die Sonne, da dies zu Verletzungen am Auge oder gar zum Verlust des Sehvermögens führen kann.
◆Unabhängig davon, ob das Objektiv an der Kamera angebracht ist oder nicht, setzen Sie es bitte keinesfalls ohne Frontdeckel der direkten Sonneneinstrahlung aus. Dies gilt, um einen Brand zu vermeiden, der durch das Objektiv einfallende und gebündelte Strahlen ausgelöst werden könnte.
◆Der Objektivanschluss ist sehr komplex. Bitte seien Sie vorsichtig im Umgang, um Beschädigungen vorzubeugen.

BESCHREIBURUNG DER TEILE (Abb.1)

① Filtergewinde　③ Anschluß
② Entfernungsring　④ Gegenlichtblende

FÜR DEN MICRO FOUR THIRDS ANSCHLUSS

Dieses Objektiv kann an Kamerasystemen mit Micro Four Thirds™ Anschluss verwendet werden.

◆An Kamerasystemen mit Four Thirds™ Anschluss können Sie das Objektiv nicht verwenden.

FÜR DEN SONY E-MOUNT ANSCHLUSS

Dieses Objektiv kann an Sony α Kamerasystemen mit E-Mount (APS-C Format) Anschluss verwendet werden.

◆An Kamerasystemen mit Sony A-Mount Anschluss können Sie das Objektiv nicht verwenden.
◆Wählen Sie in den Kameraeinstellungen im Objektivkomp. -Menü "Auto" für die Verzeichnungskorrektur.
◆Im Fall, dass die Kamera keine Objektivkorrekturfunktion besitzt, wird keine Verzeichnungskorrektur für das Objektiv angewandt.

ANSETZEN AN DAS KAMERAGEHÄUSE

An die Kamera angesetzt, funktioniert dieses Objektiv genauso automatisch wie Ihr Normalobjektiv. Einzelheiten hierüber finden Sie in der Bedienungsanleitung zur Kamera.

◆Am Objektivanschluss befinden sich viele elektrische Kontakte. Seien Sie bitte vorsichtig, um diese nicht zu beschädigen. Sollten sie beschädigt werden, kann das Fehlfunktionen der Kamera verursachen.

EINSTELLUNG VON SCHÄRFE

Für den Autofokusbetrieb stellen Sie die Kamera auf den Autofokusmodus. Möchten Sie manuell fokussieren, stellen Sie die Kamera auf den manuellen Fokusmodus. Die Scharfeinstellung erfolgt nun durch Drehen am Fokusring.

◆Hinweise zum Wechsel der Fokussierbetriebsart der Kamera entnehmen Sie bitte der Bedienungsanleitung der Kamera.

GEGENLICHTBLENDE

Das Objektiv wird mit einer abnehmbaren Bajonett-Gegenlichtblende geliefert. Diese hilft, Streulicht und Reflexe zu vermeiden, wie sie durch starkes, seitlich einfallendes Licht entstehen können. Orientieren Sie sich beim Anbringen der Gegenlichtblende an den aufgedruckten Markierungen und achten Sie darauf, daß die Blende korrekt einrastet. (Abb.2)

◆Für Aufnahmen mit dem eingebauten Blitzgerät der Kamera sollte die Gegenlichtblende zur Vermeidung einer Abschattung des Lichtkegels abgenommen werden.
◆Zum Transport oder zur Aufbewahrung des Objektives kann die Gegenlichtblende abgenommen und umgestülpt aufgesetzt werden. (Abb.3)

PFLEGE UND AUFBEWAHRUNG

◆Setzen Sie das Objektiv nicht harten Stößen, extrem hohen bzw. niedrigen Temperaturen oder hoher Luftfeuchtigkeit aus.
◆Wählen Sie für längere Lagerung einen kühlen, trockenen und möglichst gut belüfteten Ort. Vermeiden Sie die Lagerung in der Nähe von Chemikalien, deren Dämpfe die Vergütung angreifen könnten.
◆Verwenden Sie zur Entfernung von Schmutz oder Fingerabdrücken auf Glasflächen keinesfalls Verdünner, Benzin oder andere organische Reinigungsmittel, sondern ein sauberes, feuchtes Optik-Reinigungstuch oder Optik-Reinigungspapier.
◆Das Objektiv ist nicht wassergeschützt. Sorgen Sie deshalb bei Aufnahmen im Regen oder in der Nähe von Wasser für ausreichenden Schutz. Die Reparatur eines Objektives mit Wasserschaden ist häufig nicht möglich!
◆Temperaturschocks können zum Beschlagen des Objektives und seiner Glasflächen führen. Beim Wechsel aus der Kälte in ein geheiztes Zimmer empfiehlt es sich, das Objektiv solange im Köcher oder der Fototasche zu belassen, bis es die Zimmertemperatur angenommen hat.

TECHNISCHE DATEN

	MICRO FOUR THIRDS	Sony E-mount
Brennweite äquivalent zum KB-Format	60mm	45mm
Diagonaler Bildwinkel	39.6°	50.7°
Glieder - Linsen	7 - 9	
Kleinste Blende	16	
Naheinstellgrenze	0.3m	
Größter Abbildungsmaßstab	1:7	
Filterdurchmesser	52mm	
Abmessungen Ø x Baulänge	64.8 x 72.1mm	64.8 x 73.3mm
Gewicht	260g	265g

◆Dieses Objektiv ist nicht mit einem OS (Optischer Stabilisator) ausgestattet.
◆Das Glas, das für das Objektiv verwendet wird, enthält kein umweltschädliches Blei und Arsen.

FRANÇAIS

Nous vous remercions d'avoir choisi un objectif SIGMA. Pour en tirer le meilleur profit et le plus grand plaisir, nous vous conseillons de lire attentivement le mode d'emploi avant toute utilisation.

⚠ AVERTISSEMENT ! : PRECAUTIONS D'UTILISATION

◆Ne regardez jamais le soleil à travers l'objectif. Ceci pourrait entraîner une cécité définitive.
◆Ne pointez pas l'objectif seul ou monté sur le boîtier vers le soleil sans son bouchon de protection avant. La concentration des rayons du soleil pourrait provoquer un incendie.
◆La forme de la monture est très complexe. Soyez prudent lors de la manipulation afin d'éviter toute blessure.

DESCRIPTION DES ELEMENTS (fig.1)

① Filetage pour filtre　③ Baïonnette
② Bague des distances　④ Pare-Soleil

POUR LA MONTURE MICRO QUATRE TIERS

Cet objectif peut être utilisé avec les boîtiers équipés de la monture Micro Quatre Tiers™.

◆Il n'est pas possible d'utiliser cet objectif avec des boîtiers équipés de la monture Quatre Tiers™.

POUR LA MONTURE SONY E

Cet objectif peut être utilisé avec les boîtiers Sony α équipés de la monture E (format APS-C).

◆Il n'est pas possible d'utiliser cet objectif avec des boîtiers Sony équipés de la monture A.
◆Dans le menu de l'appareil, sélectionnez «Auto» dans le menu de correction de l'objectif.
◆Dans le cas où l'appareil ne possède pas la fonction de correction de l'objectif, l'objectif ne peut pas assurer la correction de distorsion.

FIXATION SUR L'APPAREIL

Lorsque l'objectif est fixé sur le boîtier, les automatismes fonctionnent comme avec vos objectifs habituels. Consultez éventuellement le mode d'emploi de l'appareil.

◆Veillez à ne pas endommager les nombreux contacts électroniques présents sur la surface de la baïonnette de l'optique. En cas de dommage, cela peut provoquer un dysfonctionnement du boîtier.

MISE AU POINT

Pour une mise au point automatique, mettez le boîtier en mode AF. Pour une mise au point manuelle, placez le boîtier en mode MF et ajustez le point en tournant la bague de mise au point.

◆Veuillez vous référer au mode d'emploi du boîtier pour changer le mode de mise au point de l'appareil.

PARE-SOLEIL

Un pare-soleil démontable avec fixation à baïonnette est livré avec objectif. Ce pare-soleil protège l'objectif des rayons parasites et de lumière incidente. Assurez-vous qu'il se fixe convenablement jusqu'à la position de blocage (fig.2).

◆Lors de prises de vues avec le flash intégré du boîtier, veillez à retirer le pare-soleil pour éviter que sa pr ésence dans le champ d'éclairement ne provoque une zone d'ombre en bas de l'image.
◆Pour replacer l'objectif et le pare-soleil dans la valise de transport, veillez à détacher d'abord le pare-soleil et à le replacer ensuite en position inversée. (fig.3)

PRECAUTIONS ELEMENTAIRES ET RANGEMENT

◆Ne pas exposer l'objectif aux chocs, ni à des températures extrèmes, ou à l'humidité.
◆Si l'objectif n'est pas utilisé pendant longtemps, choisir un endroit frais, sec et bien ventilé. Ne pas placer l'objectif près de la naphtaline ou des produits anti-mites afin de ne pas détériorer le revêtement multicouche des lentilles.
◆Ne pas utiliser de dissolvant, d'essence ou autre matière organique pour le nettoyage de saletés ou d'empreintes de doigts sur les éléments optiques.
◆Cet objectif n'est pas étanche. Si vous l'utilisez par temps de pluie ou près de l'eau, veuillez à ne pas le mouiller. Les réparations du mécanisme interne, des éléments optiques et/ou des éléments électriques ne sont pas toujours possibles en cas de dommages.
◆Des écarts soudains de température peuvent causer de la condensation ou de la buée peut apparaître sur la lentille frontale. Lorsque vous pénétrez dans un local chauffé en venant d'un extérieur froid, il est recommandé de placer l'objectif dans un étui jusqu'à ce que sa température avoisine celle du local.

CARACTERISTIQUES

	MICRO QUATRE TIERS	Sony monture-E
Longueur focale équivalente au format 24x36	60mm	45mm
Angle de champ	39.6°	50.7°
Construction de l' objectif	7 - 9	
Ouverture minimale	16	
Distance minimale de mise au point	0.3m	
Rapport de reproduction	1:7	
Diamétre de filtre	52mm	
Dimension: diamentre×longueur	64.8 x 72.1mm	64.8 x 73.3mm
Poids	260g	265g

◆Cet objectif n'intègre pas la fonction de stabilisation optique OS.
◆Les verres utilisés dans cet objectif ne contiennent aucune matière nuisibles à l'environnement telles que le plomb et l'arsenic.

NEDERLANDS

Wij stellen het op prijs dat u een Sigma objectief heeft aangeschaft. Teneinde maximaal profijt en plezier van uw Sigma objectief te hebben, adviseren wij u deze gebruiksaanwijzing geheel door te lezen alvorens u het objectief gaat gebruiken.

⚠WAARSCHUWING!! : VEILIGHEIDS VOORZORGSMAATREGELEN

◆Kijk niet door het objectief direct in de zon. Dit kan oogbeschadiging veroorzaken of gezichtsverlies.
◆Laat het objectief nooit zonder lensdop achter in de zon, of het nu wel of niet is bevestigd op de camera. Hierdoor voorkomt u dat zonnestralen zich in het objectief kunnen bundelen waardoor brand zou kunnen ontstaan.
◆De vorm van de lensvatting is zeer complex. Wij adviseren u voorzichtig te zijn om verwondingen en beschadigingen te voorkomen.

BESCHRIJVING VAN DE ONDERDELEN (fig.1)

① Filterschroefdraad　③ Vatting
② Scherpstelring　④ Zonnekap

VOOR MICRO FOUR THIRDS LENSVATTING

◆Dit objectief kan alleen gebruikt worden met het Micro Four Thirds™ Syteem en niet met het Four Thirds™ Systeem.

VOOR SONY E-LENSVATTINGEN

◆Dit objectief kan alleen gebruikt worden met het Sony α camera systeem E-lensvatting (APS-C formaat) en niet met Sony A-lensvatting camera's.
◆Selecteer in de camera instelling bij lenscompensatie van het objectief "Auto".
◆In het geval de camera niet beschikt over een lenscompensatie functie kan het objectief geen lenscompensantie bieden.

BEVESTIGING OP DE CAMERABODY

Wanneer uw Sigma objectief op de camerabody is bevestigd, zal het automatisch net zo functioneren als de originele objectieven. Lees hiervoor de gebruiksaanwijzing van uw camera.

◆De buitenzijde van de lensvatting bevat veel electronische contacten. Wees voorzichtig zodat deze niet beschadigen. Beschadiging kan ervoor zorgen dat de camera niet goed werkt.

SCHERPSTELLEN

Voor autofocus zet de camera in de autofocus stand. Indien u handmatig wilt scherpstellen zet dan de camera in de handmatige scherpstelstand. U kunt de scherpstelling aanpassen door aan de focusring te draaien.

◆Raadpleeg a.u.b. de gebruiksaanwijzing van uw camera om bovengenoemde instellingen op uw camera te wijzigen.

ZONNEKAP

Bij dit objectief wordt een losse zonnekap met bajonetaansluiting meegeleverd. De zonnekap draagt bij tot het voorkomen van lichtvlekken en nevenbeelden, die worden veroorzaakt door sterk tegenlicht dat vanachter het onderwerp direct in het objectief valt. Let erop dat bij het monteren van de zonnekap deze volledig in de geblokkeerde positie wordt gedraaid. (fig.2)

◆Bij het maken van flitsfoto's met de ingebouwde flitser, is het raadzaam de zonnekap te verwijderen, omdat deze anders het flitslicht gedeeltelijk afschermt.
◆Om objectief en zonnekap op te kunnen bergen in de koffer, moet u eerst de zonnekap afnemen en deze omgekeerd op het objectief plaatsen. (fig.3)

ONDERHOUD EN OPSLAG

◆Vermijd vallen of stoten en stel het objectief niet bloot aan extreem hoge of lage temperaturen of hoge vochtigheid.
◆Indien het objectief voor langere tijd wordt opgeborgen, kies dan voor een koele, droge en bij voorkeur goed geventileerde plaats. Houd het objectief, om beschadiging van de lenscoating te voorkomen, weg van mottenballen of naftalinegas.
◆Gebruik geen thinner, benzine of andere organische schoonmaak-middelen om vuil of vingerafdrukken van de lenselementen te verwijderen. Gebruik daarvoor een speciaal lensdoekje of lenstissues.
◆Dit objectief is niet waterbestendig. Zorg er bij regen of in de buurt van water voor dat het niet nat wordt. Lenselementen, interne mechanische delen en electrische componenten die door water zijn aangetast, zijn in de meeste gevallen niet tegen redelijke kosten te herstellen.
◆Plotselinge temperatuur verandering kan condensatie veroorzaken op het oppervlak van de lens. Bij het betreden van een warme kamer vanuit de koude buitenlucht, is het raadzaam het objectief in de tas te houden totdat de temperatuur van het objectief ongeveer gelijk is aan die van de kamertemperatuur.

TECHNISCHE GEGEVENS

	MICRO FOUR THIRDS	Sony E-lensvatting
Equivalent met 35mm-formaat	60mm	45mm
Beeldhoek	39.6°	50.7°
Lensconstructie (groepen - elementen)	7 - 9	
Kleinste diafragma	16	
Kortste instelafstand	0.3m	
Maximale vergrotings maatstaf	1:7	
Filtermaat	52mm	
Afmetingen (diam. × lengte)	64.8 x 72.1mm	64.8 x 73.3mm
Gewicht	260g	265g

◆Dit objectief bevat geen OS (Optical Stabilizer) functie.
◆De glassoort die in dit objectief gebruikt werd bevat geen milieu belastend lood of a rsenicum.

ESPAÑOL

Le agradecemos la compra de este objetivo Sigma. Para conseguir los mejores resultados de su objetivo lea atentamente este manual de instrucciones antes de utilizarlo.

⚠¡¡ADVERTENCIA!! : MEDIDAS DE SEGURIDAD

◆No mire directamente al sol, a través del objetivo. Hacerlo puede dañarle el ojo o provocarle la pérdida de visión.
◆Tanto si está conectado a la cámara o no, no deje el objetivo al sol sin la tapa puesta. Es para evitar que se concentren los rayos del sol en el objetivo, lo que podría provocar un incendio.
◆La forma de la montura es muy compleja. Por favor, manipulela cuidadosamente para no dañarse.

DESCRIPCION DE LOS COMPONENTES (fig.1)

① Rosca para filtros　③ Montura
② Aro de enfoque　④ Parasol

PARA MONTURAS MICRO CUATRO TERCIOS

Este objetivo se puede usar con cámaras con las monturas especificas del Sistema Micro Cuatro Tercios™.

◆No podrá usar este objetivo con cámaras del Sistema Cuatro Tercios™.

PARA MONTURAS SONY MONTURA E

Este objetivo se pude usar con las cámaras Sony α con el sistema de montura E (Formato APS-C).

◆No podrá usar este objetivo con cámaras Sony montura A.
◆En los ajustes de cámara seleccione AUTO en el menú de compensación de distorsión del objetivo.
◆En caso de que la cámara no incorpore la función de distorsión del objetivo, este no ofrecerá dicha distorsión.

CONEXION AL CUERPO DE CAMERA

Cuando el objetivo se conecta a la cámara funciona del mismo modo que los objetivos originales. Consulte el manual de instrucciones de su cámara.

◆En la montura del objetivo hay muchos contactos eléctricos. Tenga cuidado en no dañarlos. Si se dañan es posible que la cámara no funcione correctamente.

ENFOQUE

Para enfocar automáticamente, fije la cámara en modo enfoque automático. Si desea enfocar manualmente, fije la cámara en enfoque manual. Podrá ajustar en enfoque girando el anillo.

◆Para cambiar el modo de enfoque de la cámara, mírelo en el manual de instrucciones de la cámara.

PARASOL

Se incorpora con el objetivo un parasol extraíble de tipo bayoneta. Este parasol ayuda a prevenir los destellos y reflejos producidos por la iluminación ambiental. Al conectarlo compruebe que quede completamente sujeto. (fig.2).

◆Cuando tome fotografias con el flash incorporado de la cámara, retire el parasol para evitar viñeteados en la imagen.
◆Para guardar el objetivo y el parasol en su caja primero tiene que sacar el parasol y después invertirlo en el objetivo (fig.3).

CUIDADOS BASICOS Y ALMACENAJE

◆Evite los golpes o la exposición a temperaturas extremas, altas o bajas, y/o humedad.
◆En caso de almacenaje por un tiempo prolongado, elija un lugar fresco y seco, preferiblemente con buena ventilación. Para evitar daños en el tratamiento de los objetivos, aléjelos de las bolas o gas de naftalina.
◆No utilice diluyente, gasolina u otros limpiadores orgánicos para limpiar la suciedad de los objetivos. Para limpiarlos utilice un paño de tela suave o limpia objetivos.
◆Estos objetivos no son impermeables. Cuando los utilice en la lluvia o cerca del agua, asegúrese de mantenerlo seco. Es prácticamente imposible reparar los mecanismos internos, elementos de cristal y componentes eléctricos dañados por el agua.
◆Si hay cambios súbitos de temperatura puede haber condensación o velo en la superficie del objetivo. Cuando entre en una habitación cálida, viniendo de un lugar frío, es recomendable mantener el objetivo en su caja hasta que su temperatura se asemeje a la de la habitación.

CARACTERISTCAS

	MICRO CUATRO TERCIOS	Sony montura E
Distancia focal equivalente en formato 35mm	60mm	45mm
Ángulo de visión	39.6°	50.7°
Construcción del objetivo	7 - 9	
Apertura mínima	16	
Distancia mínima enfoque	0.3m	
Ampliación	1:7	
Diámetro filtro	52mm	
Dimensiones(diámxlong)	64.8 x 72.1mm	64.8 x 73.3mm
Peso	260g	265g

◆Este objetivo no incorpora la function OS (Estabilizador Óptico).
◆Los materiales empleados en el objetivo no contienen productos nocivos para la salud ni el medio ambiente.

ITALIANO

Vi ringraziamo della preferenza accordataci con l'acquisto del vostro nuovo obiettivo Sigma. Vi raccomandiamo di leggere attentamente le presenti istruzioni prima di cominciare a usarlo. Conoscendolo meglio, vi sarà facile ottenerne le migliori prestazioni e soddisfazioni.

⚠ ATTENZIONE!! : PRECAUZIONI PER LA SICUREZZA

◆Non guardare il sole attraverso l'obiettivo. Si corre il rischio di gravi danni all'occhio o una diminuzione della vista.
◆Che si trovi o meno attaccato alla fotocamera, non lasciate l'obiettivo al sole senza il coperchietto frontale. Ciò per evitare il pericolo d'incendio, causato dai raggi del sole concentrati dalle lenti dell'obiettivo.
◆La costruzione dell'innesto è molto complessa. Attenti a non danneggiarla mentre maneggiate l'obiettivo.

ELEMENTI PRINCIPALI (fig.1)

① Portafiltri frontale a vite　③ Innesto
② Ghiera di messa a fuoco　④ Paraluce

RIGUARDO ALL'INNESTO MICRO QUATTRO TERZI

Questo obiettivo va usato con le fotocamere del Sistema Micro Quattro Terzi.

◆Non è possibile usarlo con le fotocamere del Sistema Quattro Terzi.

PER INNESTI SONY-E

Questo obiettivo può essere usato con le fotocamere dotate di innesto del sistema Sony α (Formato APS-C).

◆Non può essere usato con le fotocamere Sony dotate di innesto A.
◆Nel settaggio della fotocamera impostare "Auto" nell'opzione Compensazione della Distorsione del menu Compensazione Obiettivo.
◆Qualora la fotocamera non offra la funzione di Compensazione dell'Obiettivo, l'obiettivo non potrà offrire la Compensazione della Distorsione.

APPLICAZIONE SUL CORPO MACCHINA

Una volta che avrete inserito lo zoom nell'innesto della fotocamera, funzionerà automaticamente allo stesso modo di un qualsiasi altro obiettivo (v. istruzioni per l'uso della fotocamera).

◆Sulla flangia dell'innesto ci sono alcuni contatti elettrici. Attenzione a non danneggiarli, ciò potrebbe essere causa di malfunzionamenti.

MESSA A FUOCO

Per fotografare in autofocus è necessario regolare la fotocamera sulla modalità autofocus. Se desiderate mettere a fuoco manualmente, impostate la fotocamera su tale modalità. La messa a fuoco si regola muovendo il relativo anello.

◆Consultare il libretto d'istruzioni della fotocamera per variare la modalità di messa a fuoco.

PARALUCE

Il vostro obiettivo è corredato da un paraluce staccabile con attacco a baionetta. Il paraluce previene efficacemente i riflessi interni e le immagini fantasma che possono prodursi con un'illuminazione controluce. Dopo aver applicato il paraluce, sinceratevi che sia perfettamente bloccato.(fig.2)

◆Bij het maken van flitsfoto's met de ingebouwde flitser, is het raadzaam de zonnekap te verwijderen, omdat deze anders het flitslicht gedeeltelijk afschermt.
◆Per riporre l'obiettivo, il paraluce può essere applicato anche all'incontrario. (fig.3)

CURA E CONSERVAZIONE

◆Proteggete l'obiettivo da cadute e colpi, ed evitate di esporlo ad alte temperature o umidità eccessiva.
◆In previsione di un prolungato periodo di inutilizzo, conservate l'obiettivo in un posto fresco, asciutto e, possibilmente, ben aerato. Evitate di esporlo a vapori di canfora o naftalina, che potrebbero deteriorame i delicati rivestimenti antiriflessi.
◆Non usate solventi, benzina o altri detergenti organici quando si tratta di eliminare dagli elementi ottici tracce di sporco o impronte digitali, Ripuliteli invece con un panno morbido inumidito o con una cartina per lenti.
◆L'obiettivo non è impermeabile. Fate che non si bagni quando lo usate sotto la pioggia o vicino all'acqua. Spesso i meccanismi interni, gli elementi ottici e i componenti elettrici vengono danneggiati irrimediabilmente dall'acqua, tanto da renderne impossibile qualsiasi riparazione.
◆Improvvisi sbalzi di temperatura possono favorire la formazione di condensa o provocare la velatura della lente frontale. Quando entrate in un vano riscaldato mentre fuori fa molto freddo, vi consigliamo di tenere l'obiettivo nella relativa custodia finché la sua temperatura non si sarà adattata alla temperatura ambiente.

CARATTERISTICHE TECNICHE

	MICRO QUATTRO TERZI	INNESTO SONY E
Equivalenza con la focale del 35mm	60mm	45mm
Angoli di campo	39.6°	50.7°
Costituzione ottica (Gruppi-El.)	7 - 9	
Apertura minima	16	
Distanza min. messa fuoco	0.3m	
Rapporto d'ingrandim.	1:7	
Diamentro filtri	52mm	
Dimensioni (diametro × lunghezza)	64.8 x 72.1mm	64.8 x 73.3mm
Peso	260g	265g

◆Questi obiettivi non offrono la funzione OS (Stabilizzazione Ottica)
◆Le materie vitree usate per la realizzazione dell'obiettivo non contengono piombo né arsenico, sostanze potenzialmente pericolose sotto il profilo ecologico.

SVENSKA

Tack för att du valde Sigma. För att få ut största möjliga nytta och nöje av ditt Sigma objektiv, rekommenderar vi att du läser igenom denna bruksanvisning innan du börjar använda objektivet.

⚠ VARNING!! : SÄKERHETSANVISNINGAR

◆Titta INTE mot solen genom objektivet, detta skada din syn allvarligt.
◆Oavsett om objektivet sitter på kameran eller inte, bör det inte lämnas i direkt solljus utan objektivlocket på. Detta med anledning av brandrisken, då objektivet i princip fungerar som ett förstoringsglas!
◆Objektivets konstruktion är väldigt avancerad. Var försiktig vid användning för att undvika personskador.

DELARNAS NAMN (fig.1)

① Filtergänga　③ Fattning
② Fokusring　④ Motljusskydd

FÖR MICRO 4:3-FATTNING

Objektivet kan användas med Micro 4:3 systemets kameror.

◆Fungerar INTE på 4:3 systemets kameror.

FÖR SONY E-FATTNING

Objektivet kan användas på Sony α kamera-systemets E-fattade kameror (APS-C format).

◆Fungerar INTE på Sony A-fattning.
◆I menyn för kamerainställningar och kompensation av objektivdistorsion välj läge "Auto"
◆Om kameran inte har kompensation för distorsion kan inte objektivet kompensera för distorsion.

MONTERING PÅ KAMERAN

Sigma objektiv har exakt samma fattning som din kameras originalobjektiv. Följ därför bruksanvisningen till din kamera för att sätta på och taga av objektiv.

◆Objektivets fattning (den som sitter mot kameran), har mängder med elektroniska kontakter. Var försiktig med dessa så de inte tar skada, detta för sker att undvika funktionsproblem.

SKÄRPEINSTÄLLNING

För autofokus, ställ in kameran i autofokusläge. För manuell fokusering, ställ in kameran i manuellt fokusläge. Manuell skärpeinställning sker genom att vrida på fokuseringsringen.

◆Vänligen läs i kamerans instruktionsbok om hur du ändrar fokuserings läget.

MOTLJUSSKYDD

Ett motljusskydd av bajonettyp medföljer Sigma objektiv. Motljusskyddet skyddar mot att oönskat ljus påverkar dina bilder. Det skydder också i viss mån linsytan mot slag, repor och regn (fig.2).

◆Tänk på att motljusskyddet kan skärma av blixtljuset vid fotografering med kamerans inbyggda blixt.
◆Vid samtidig förvaring av objektiv och motljusskydd i medföljande väska, tag först av motljusskyddet och sätt sedan på det bakfram på objektivet (fig.3).

VÅRDA DITT OBJEKTIV

◆Undvik extrema temperaturer och skydda objektivet mot stötar och slag.
◆Vid längre tids förvaring väij en kall och torr plats. Undvik naftalin som kan skada objektivets antireflexbehandling.
◆Använd aldrig tinner, bensin eller andra organiska vätskor. Vid rengöring, använd en mjuk linsputstrasa som du kan köpa i din fotoaffär.
◆Objektivet är inte vattensäkert. Skydda det mot regn, snö eller vattenstänk.
◆Plötsliga temperaturväxlingar kan orsaka kondens på objektivet. Vänta tills objektivet (och kameran) fått samma temperatur som omgivningen innan du använder den igen.

TEKNISKA DATA

	MICRO FOUR THIRDS	Sony E-fattning
Motsvarande 35mm-format brännvidd	60mm	45mm
Bildvinkel	39.6°	50.7°
Uppbyggnad	7 - 9	
Minsta bländare	16	
Närgräns	0.3m	
Förstoringsgrad	1:7	
Filter	52mm	
Mått (diam. x längd)	64.8 x 72.1mm	64.8 x 73.3mm
Vikt	260g	265g

◆Detta objektiv har inte OS (Optisk stabilisering) funktion.
◆Det glasmaterial som ingår i detta objektiv innehåller inget miljöfarligt bly eller arsenik.